1.

M1694_07

rauch

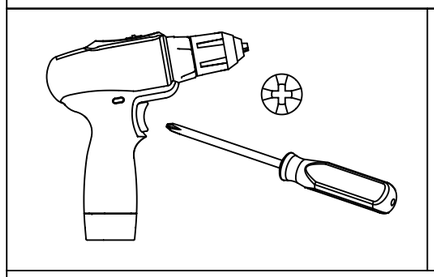

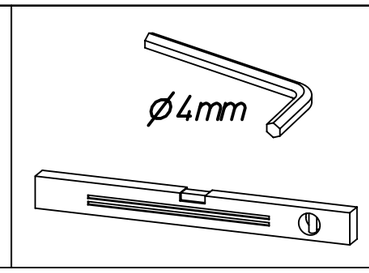

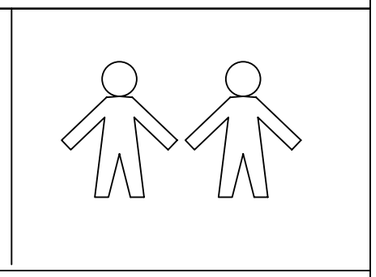

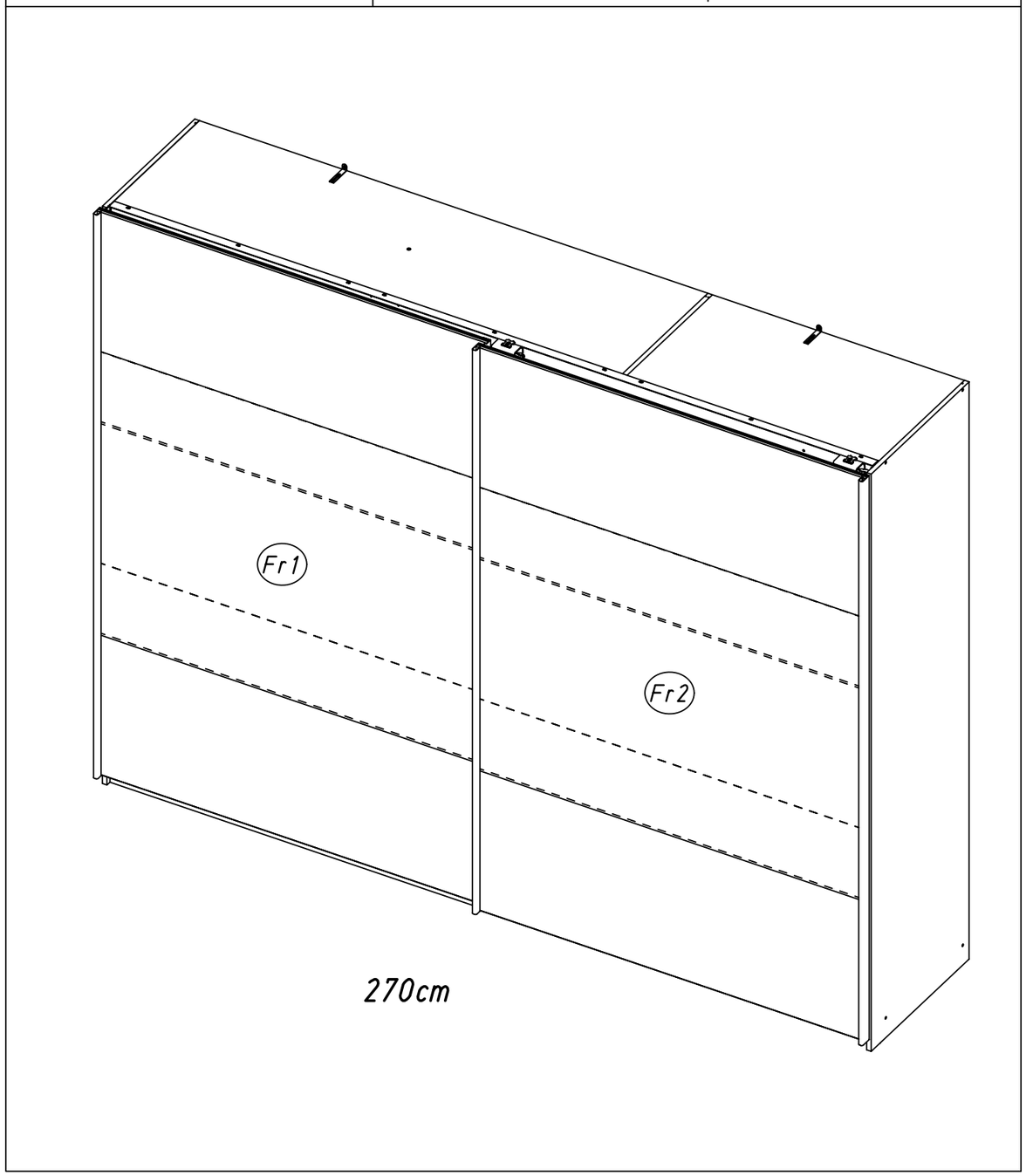

2.

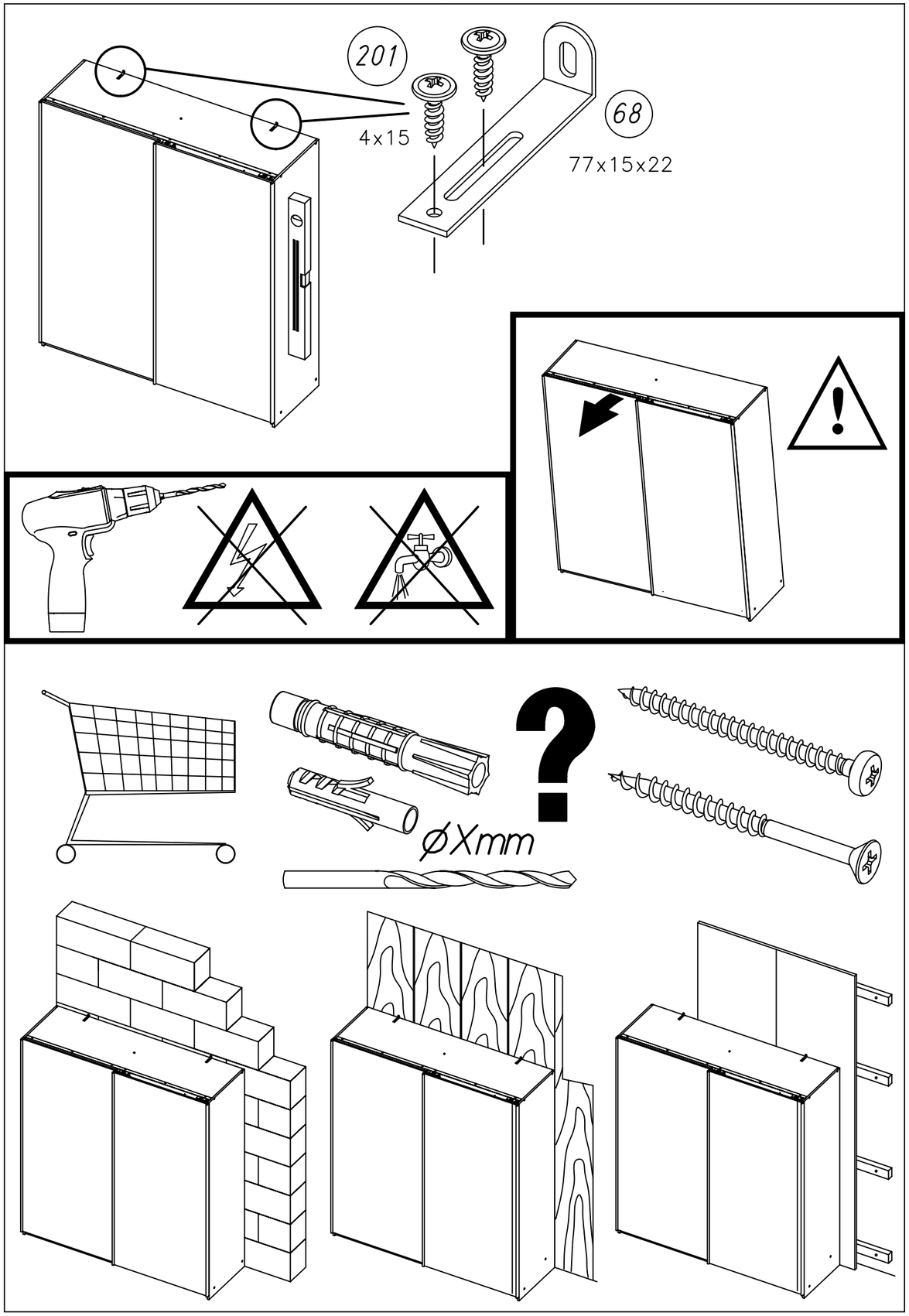

3.

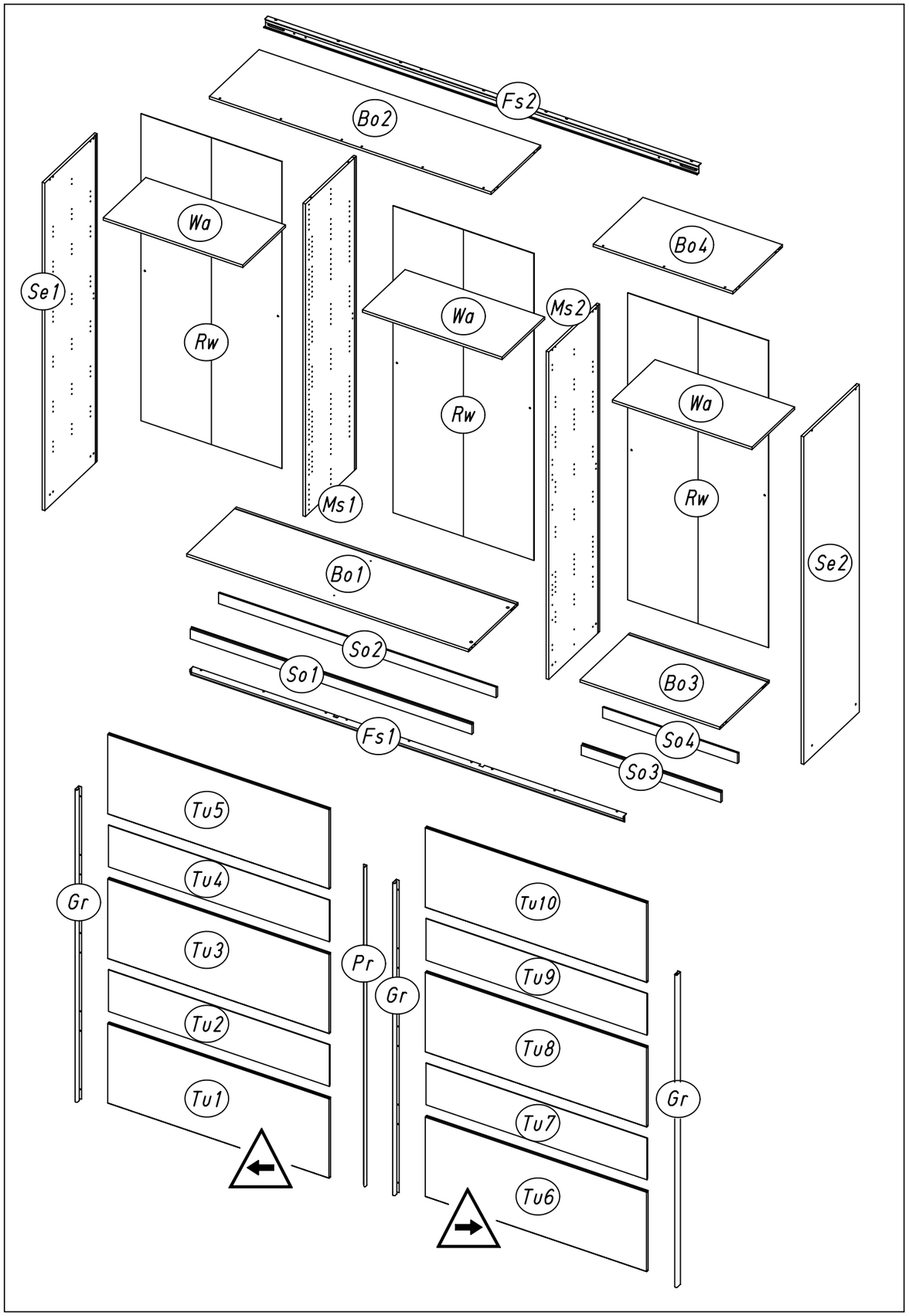

M1694

4.

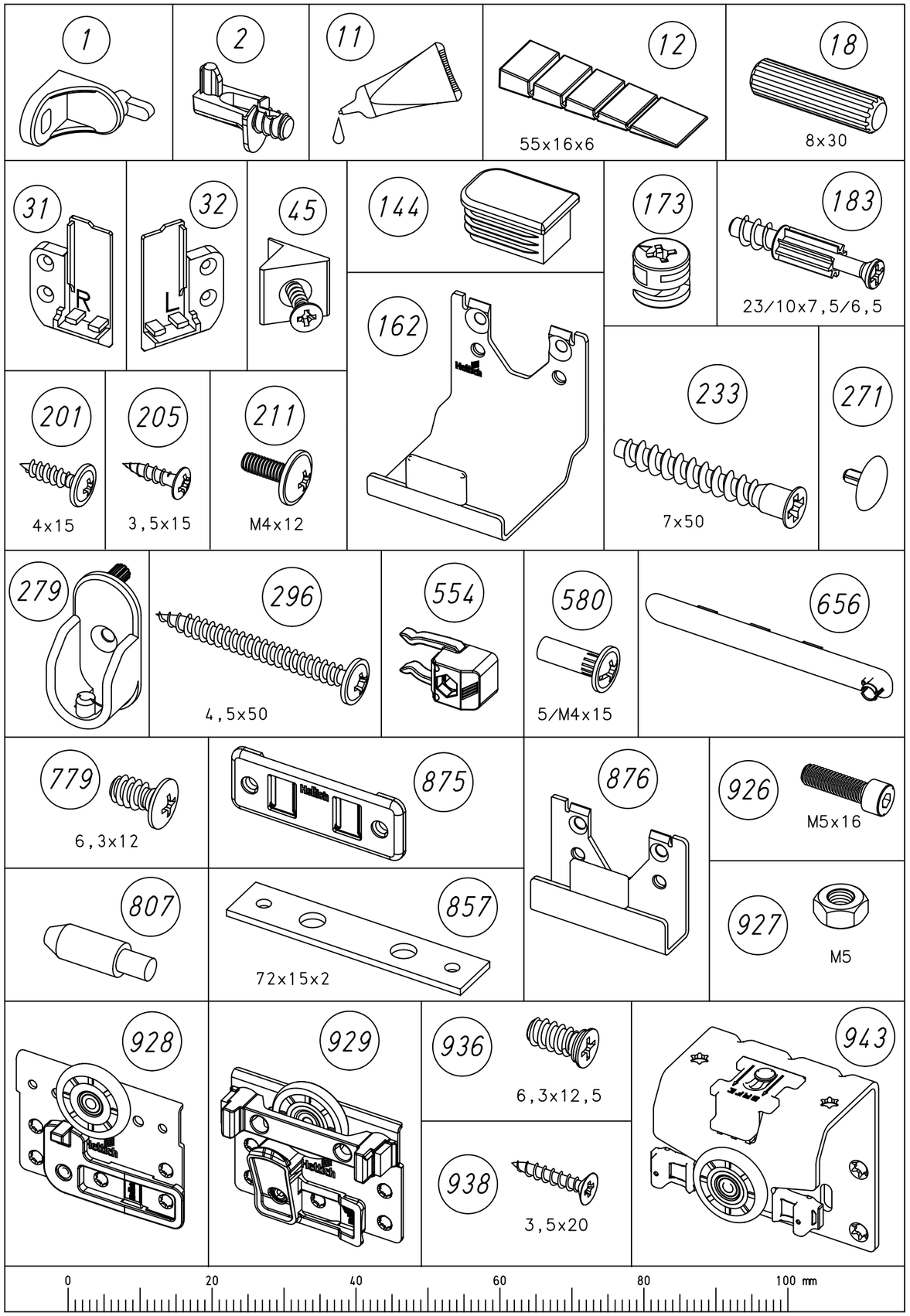

M1694

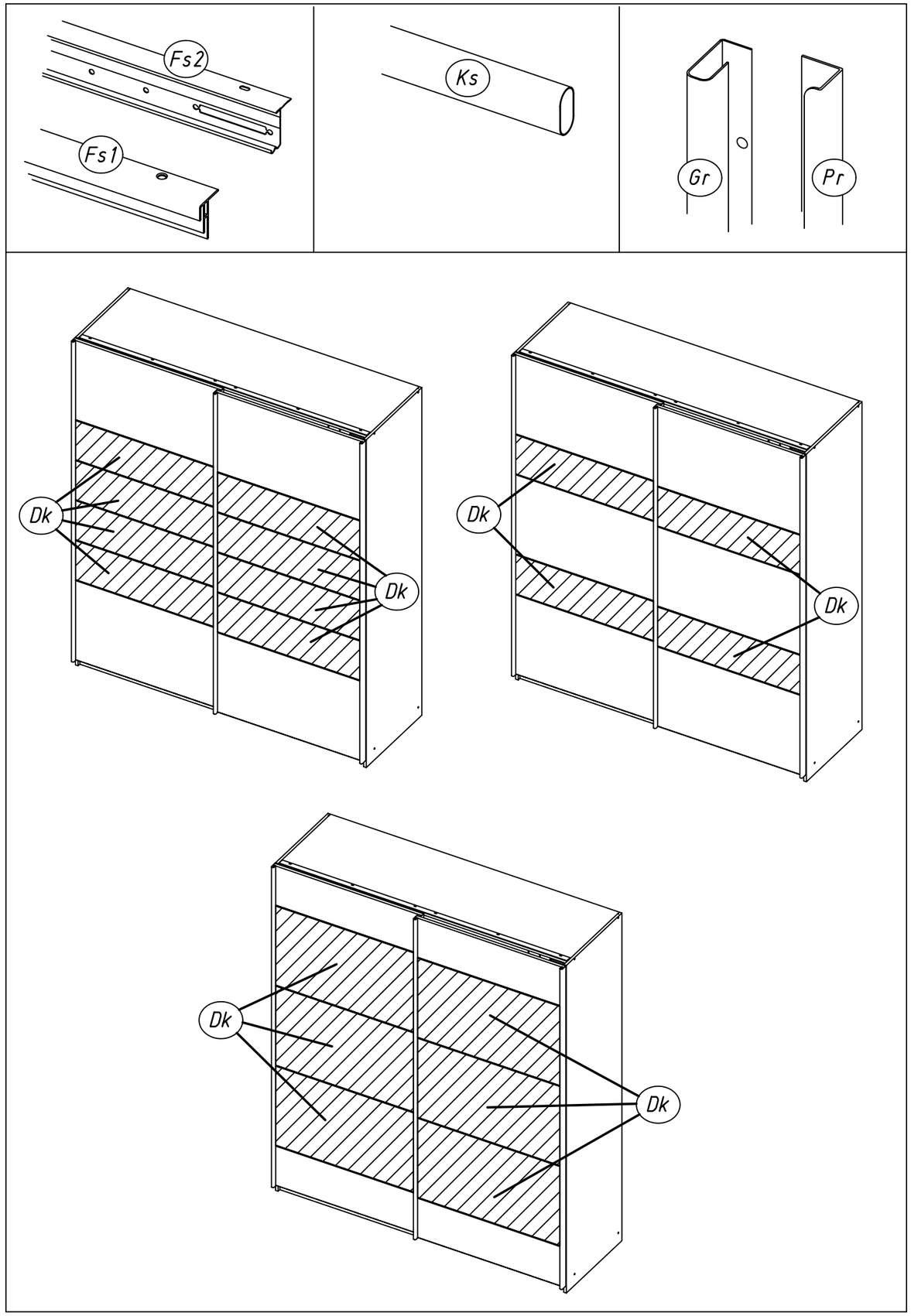
Fs2
Fs1
Ks
Gr
Pr
Dk
Dk
Dk
Dk
Dk
Dk

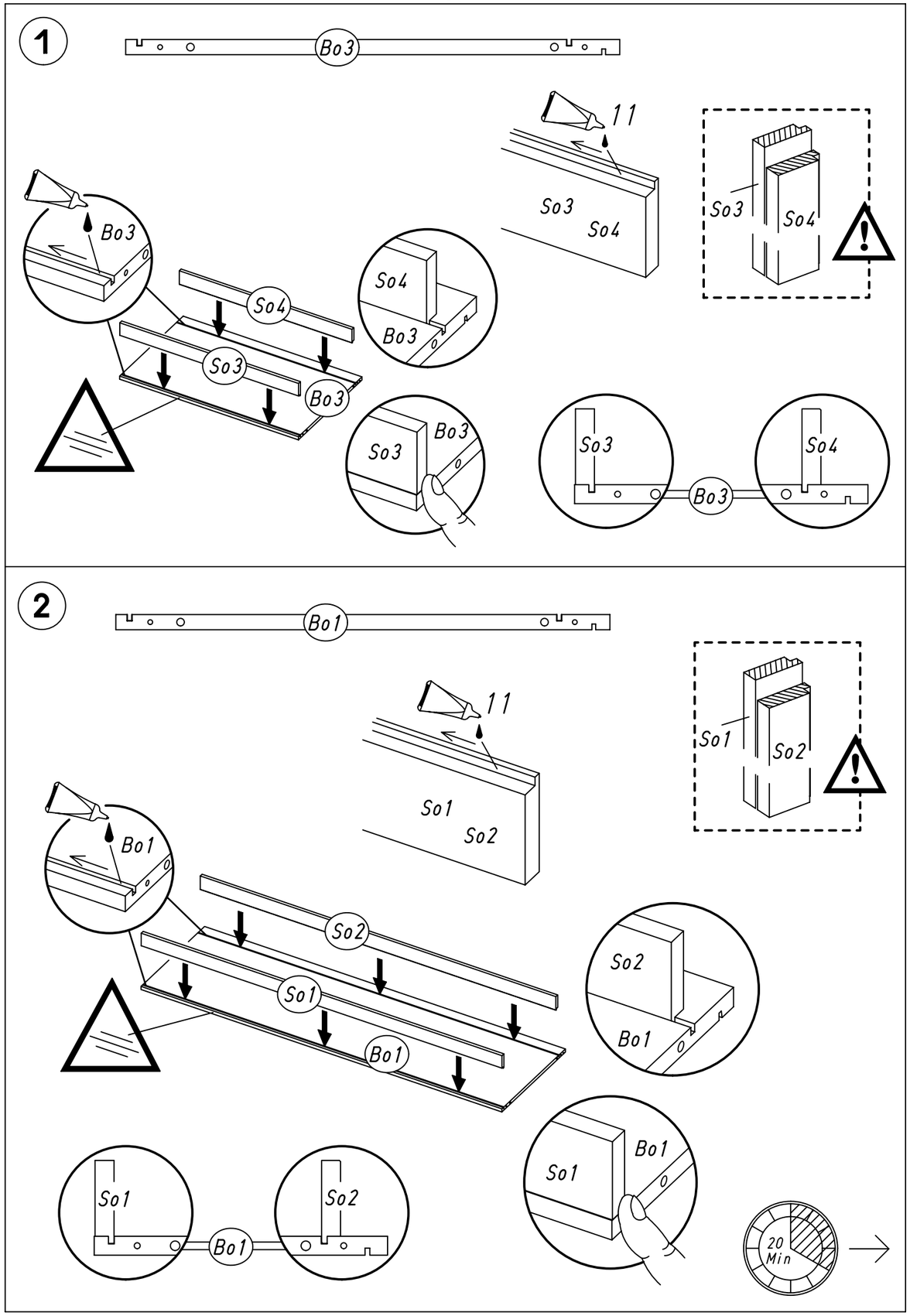
1
Bo3
11
So3
So4
Bo3
So4
Bo3
So3
Bo3
So4
Bo3
So3
Bo3
So3
So4
Bo3
2
Bo1
11
So1
So2
So1
So2
Bo1
So2
So1
Bo1
So2
Bo1
So1
Bo1
So1
So2
Bo1
20
Min

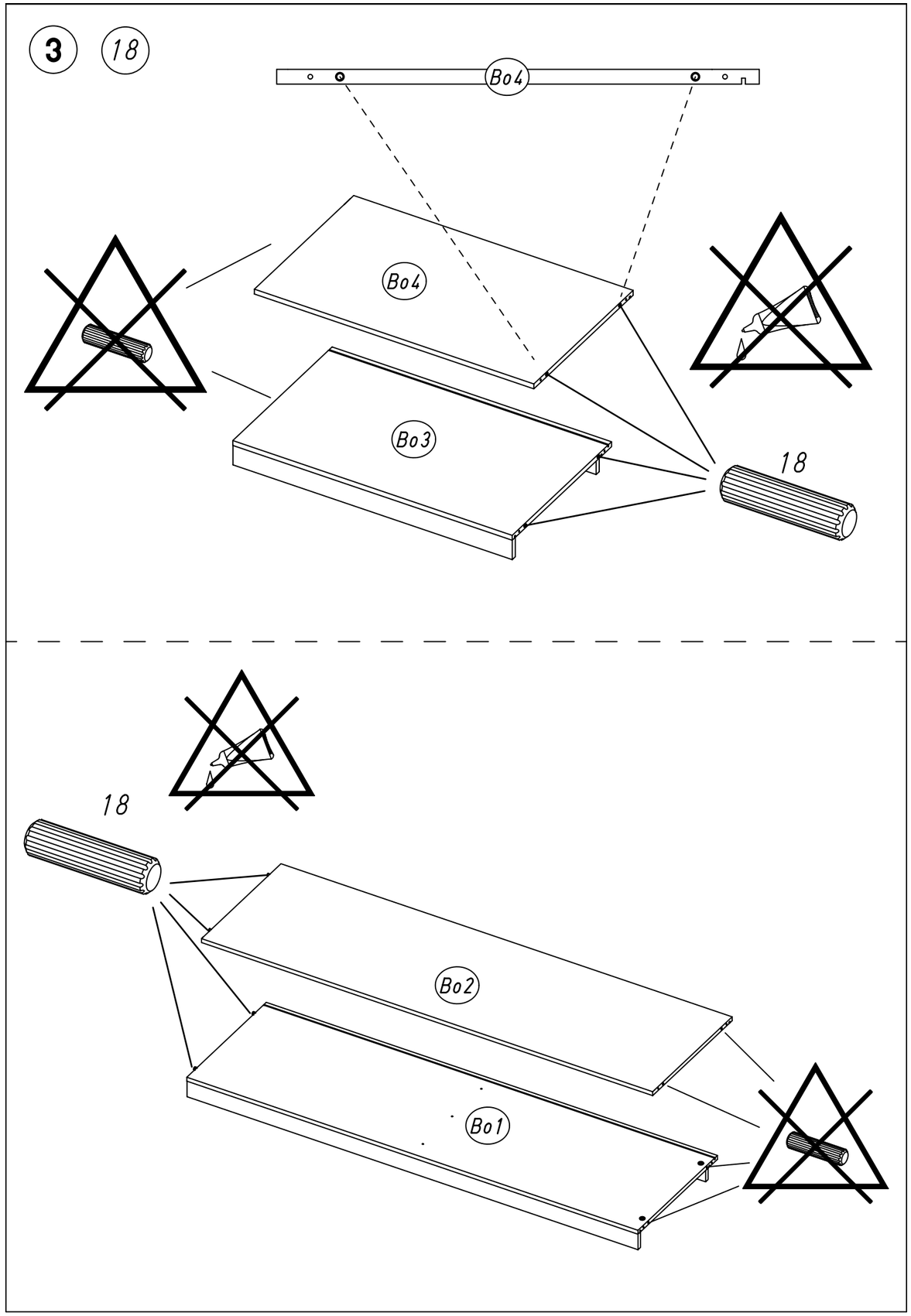
3
18
Bo4
Bo4
Bo3
18
18
Bo2
Bo1

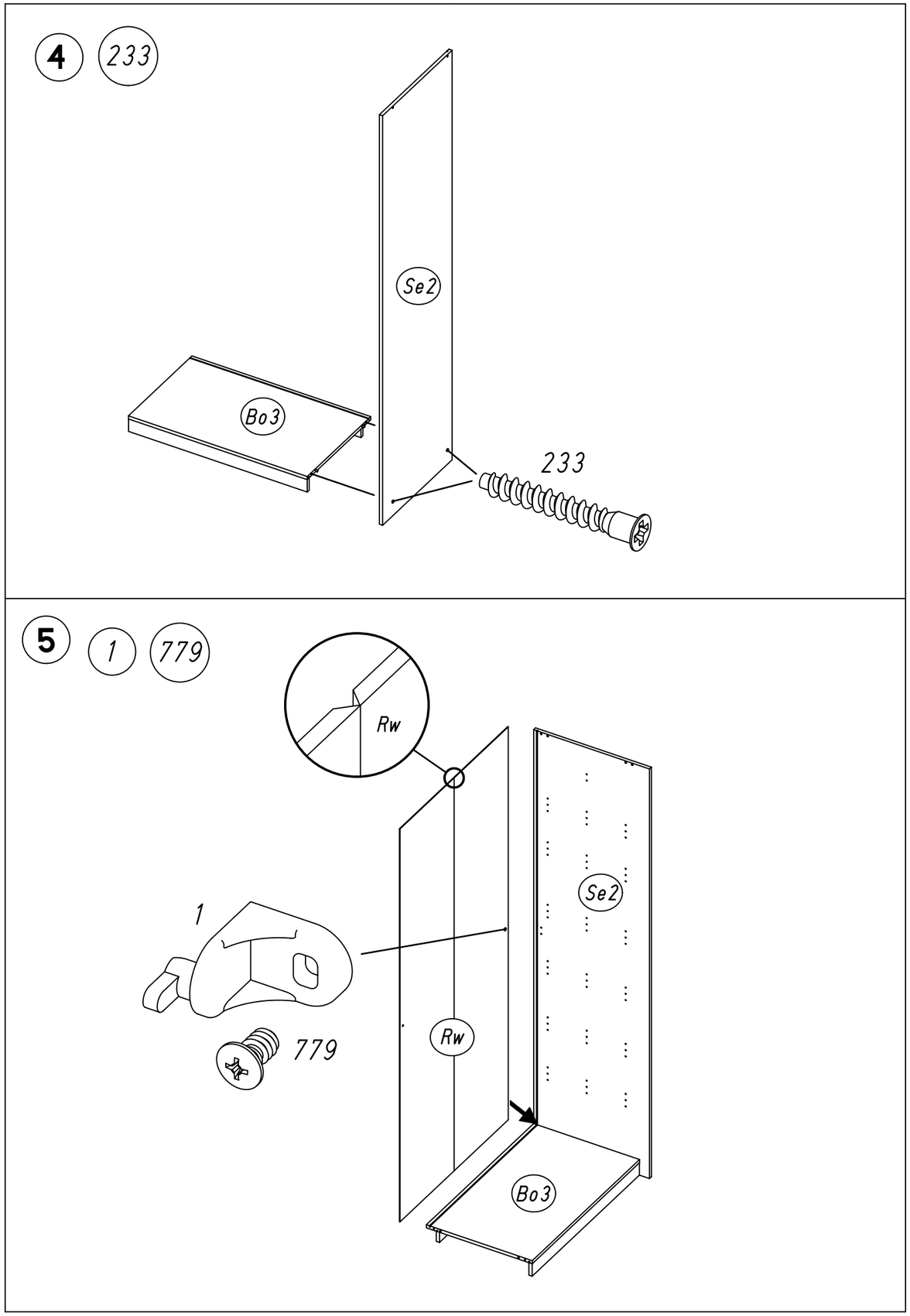
4
233
Se2
Bo3
233
5
1
779
Rw
Se2
1
779
Rw
Bo3

6 233

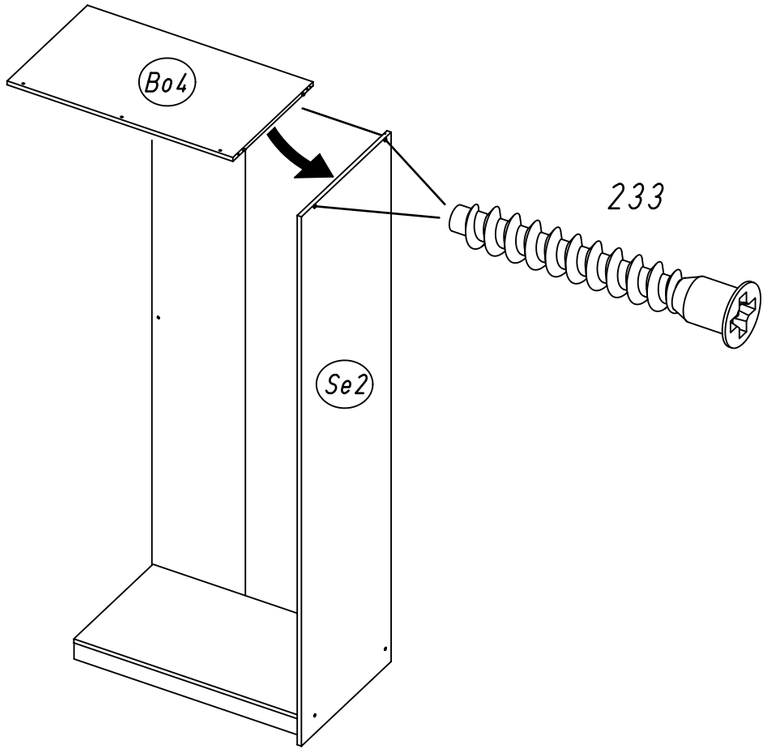

7 233

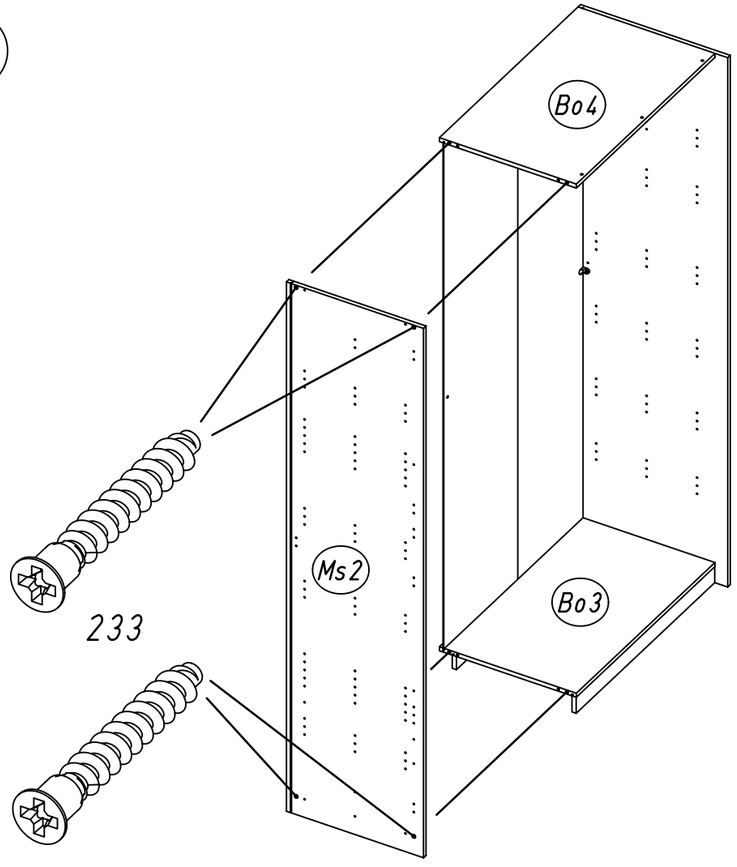

8 1 779

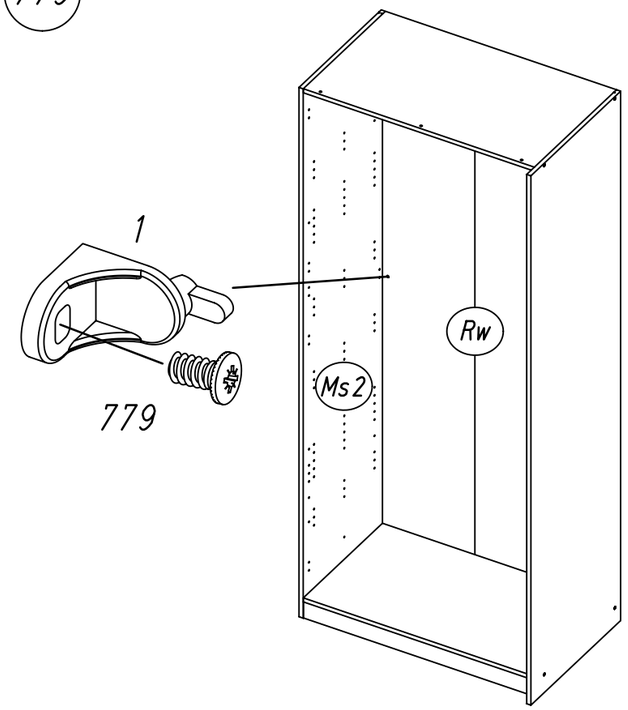

9 183

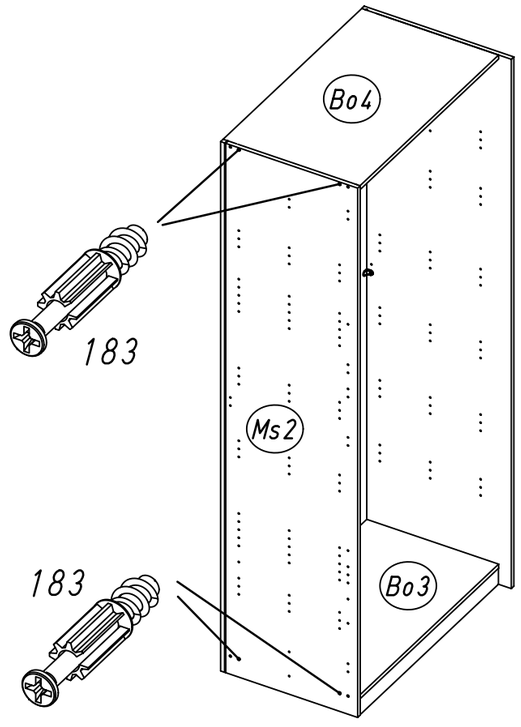

10 807 173

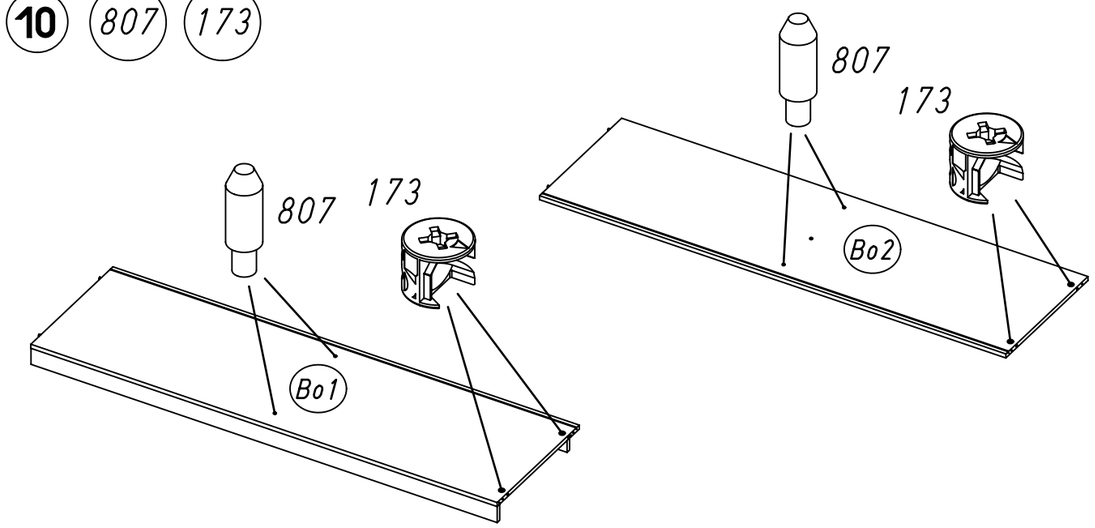

11

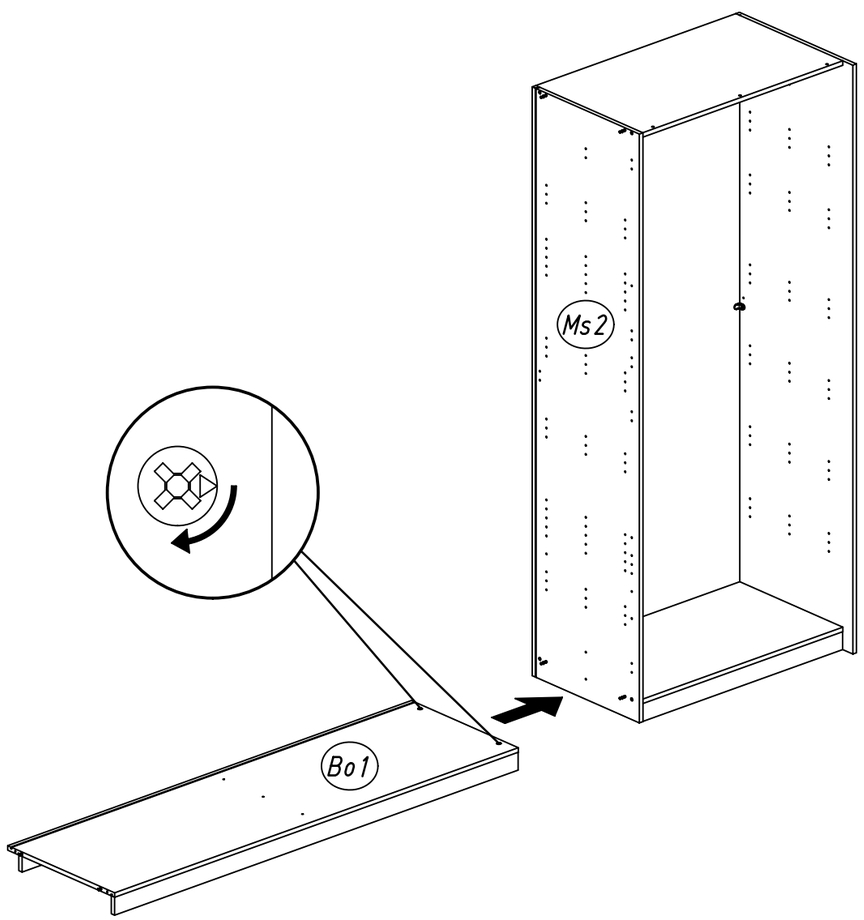

12 1 779

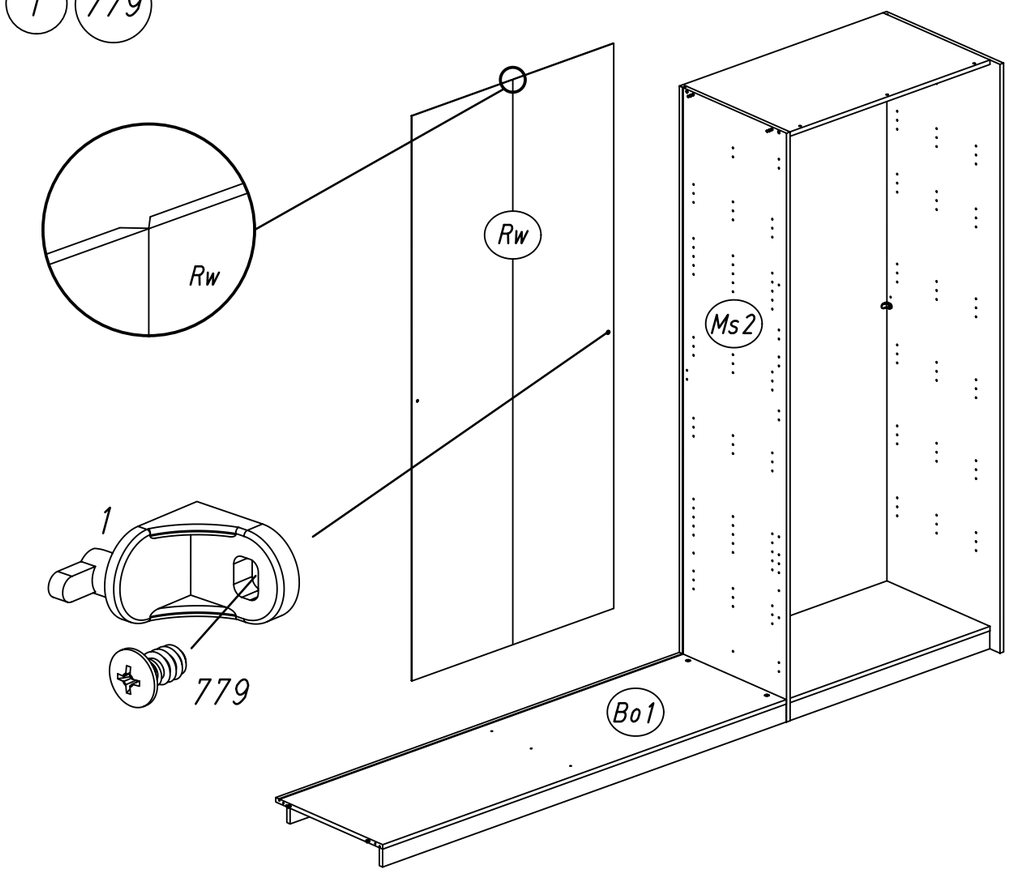

13 1 779

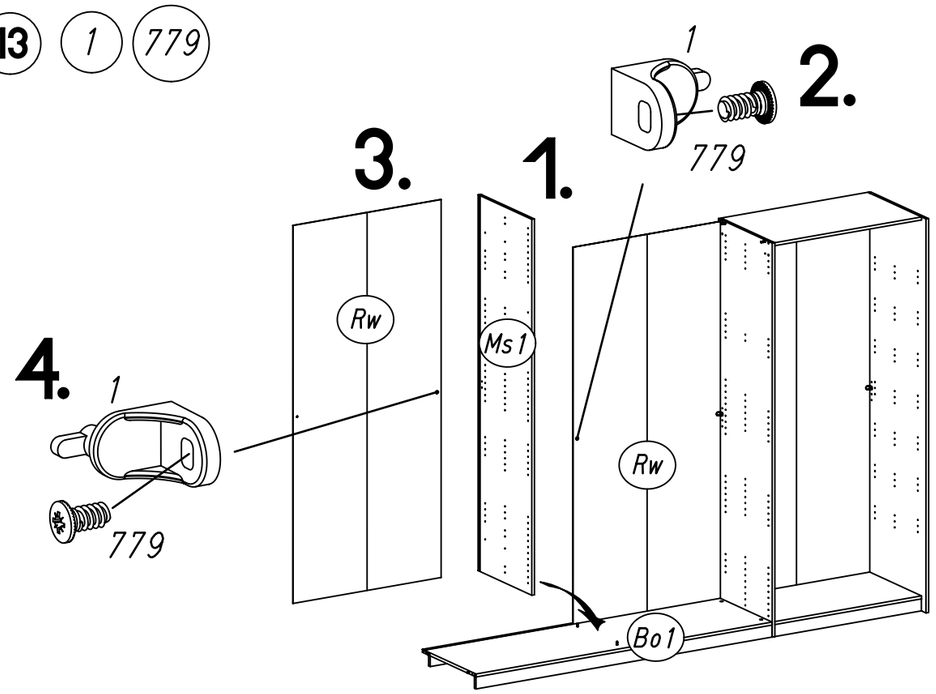

14

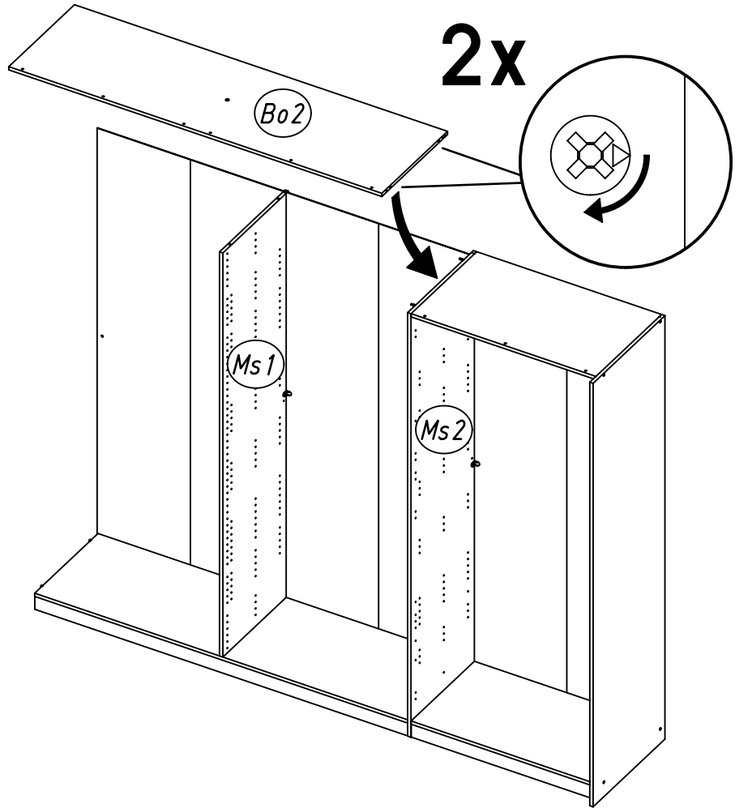

15 233

1 779

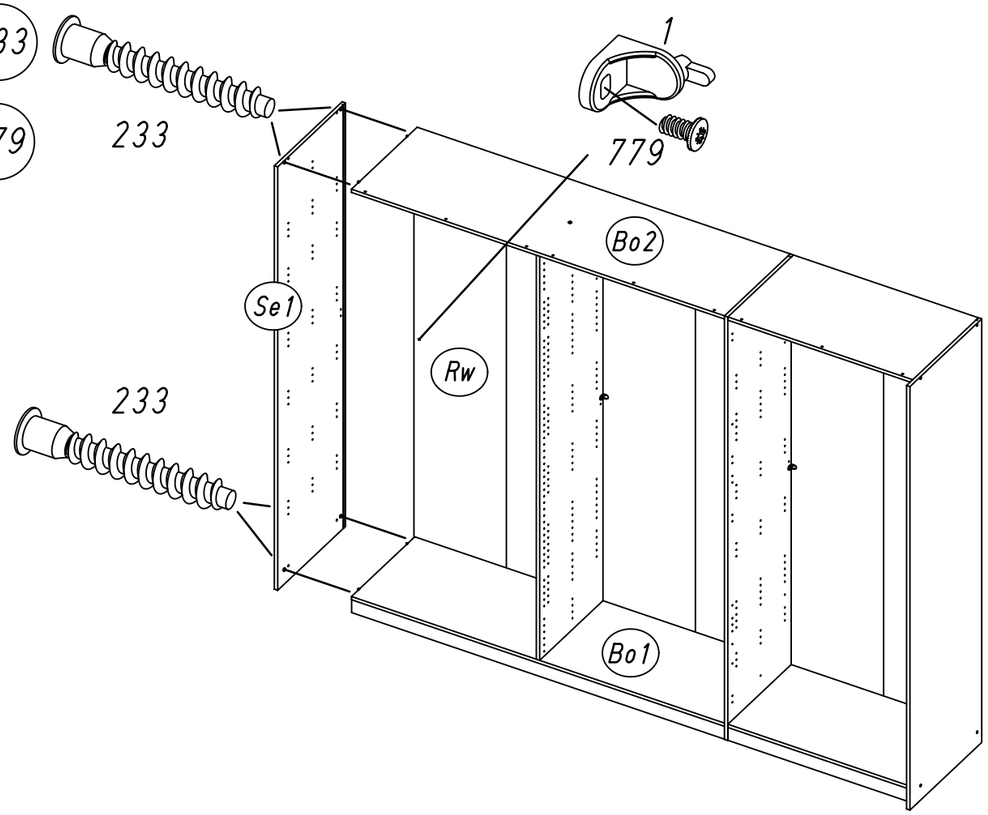

16 296

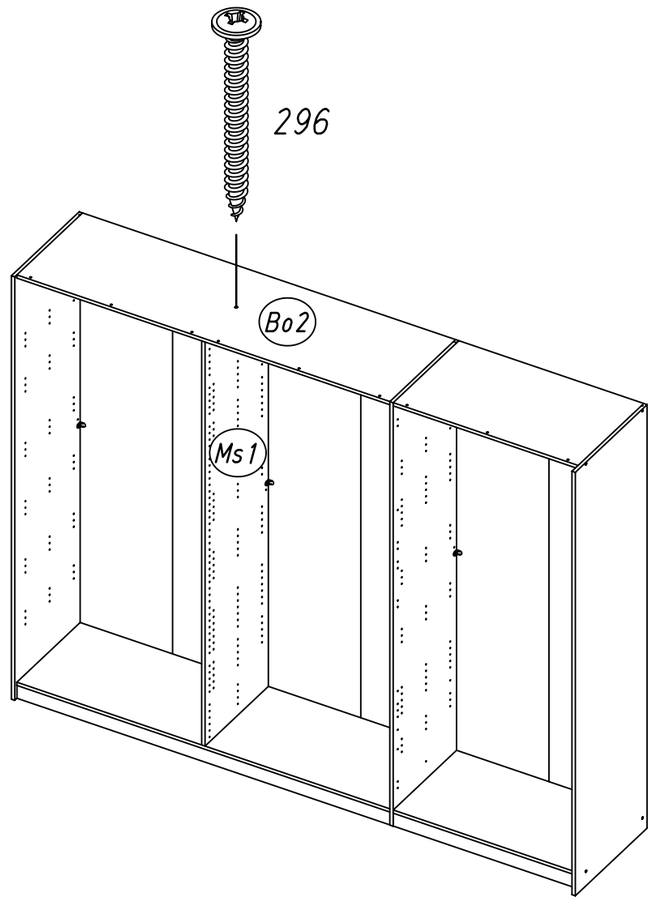

17 2

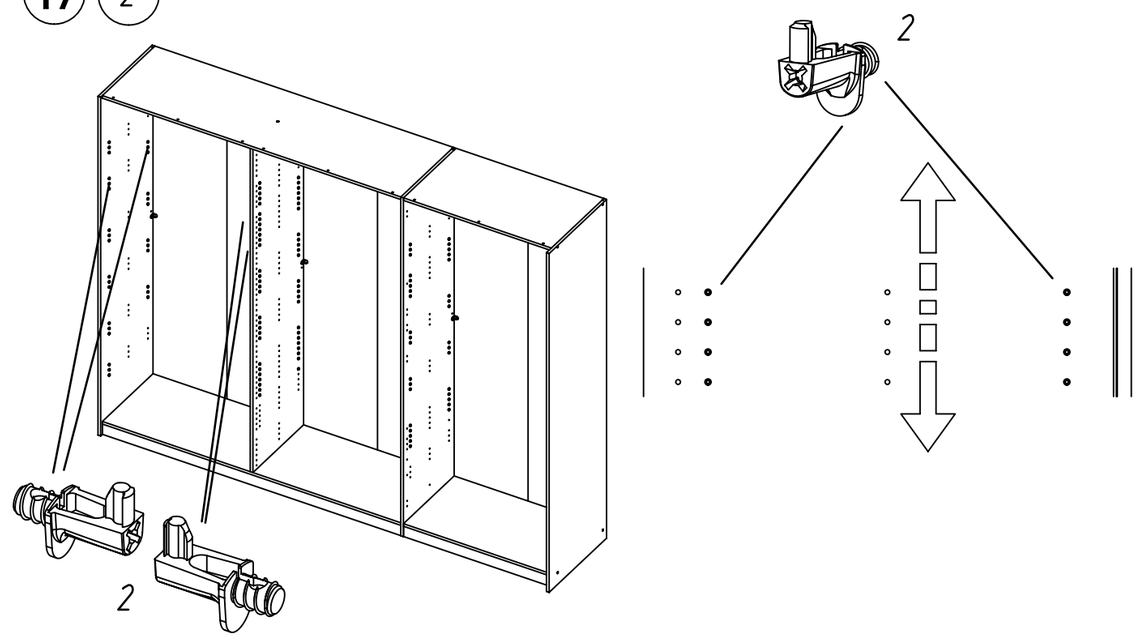

18

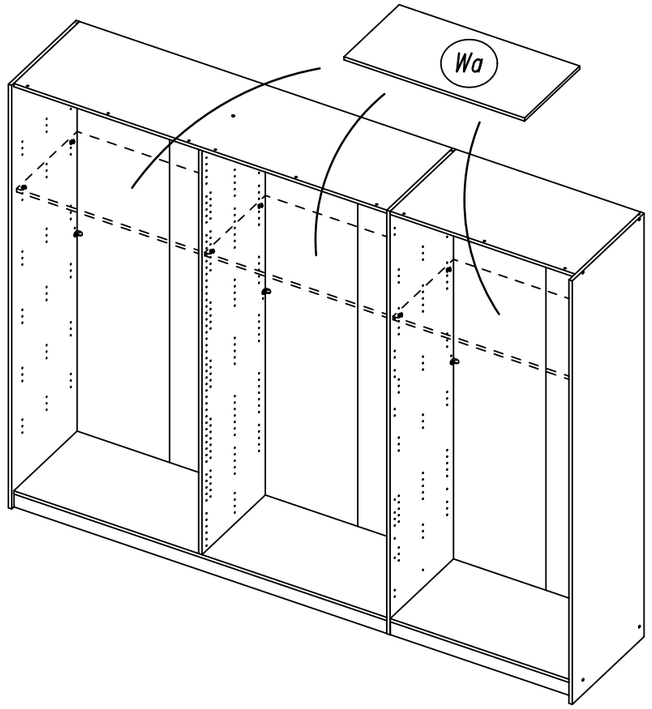

19 205 279

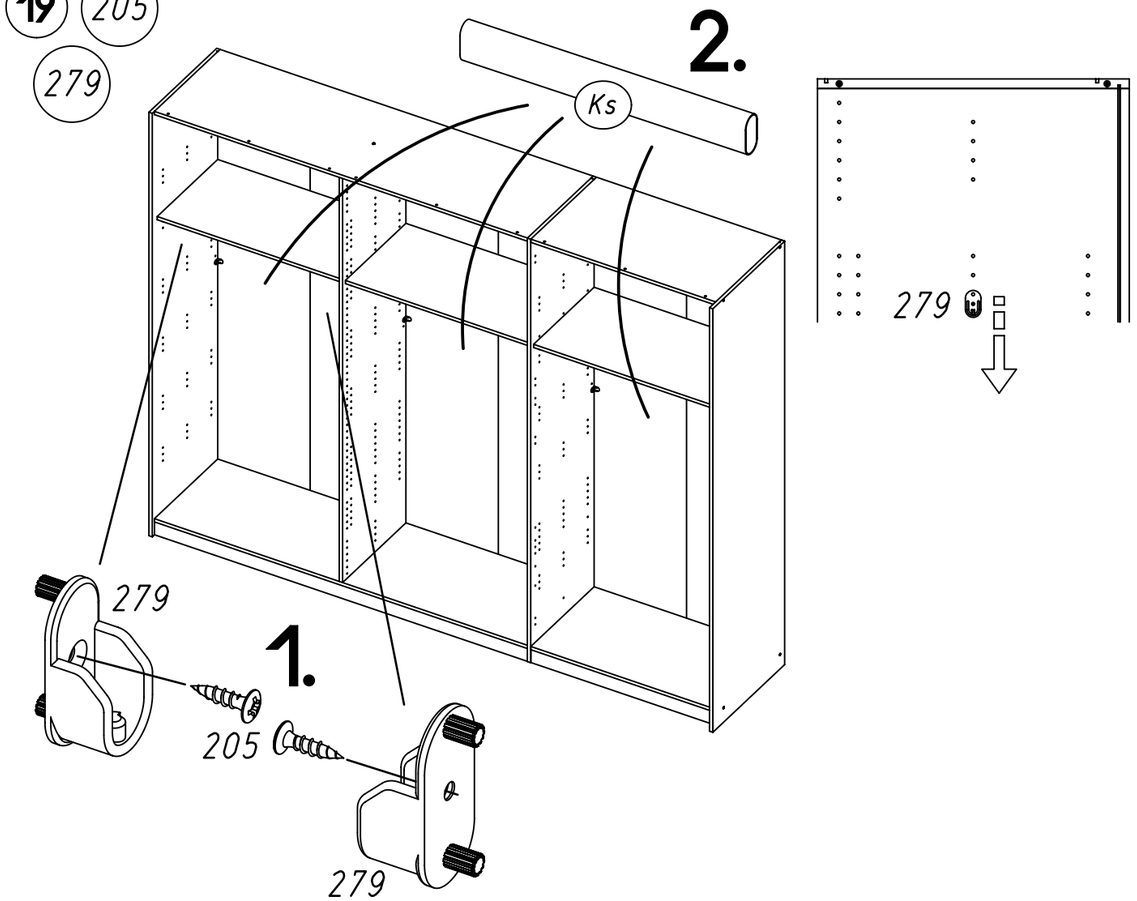

20 554 656 926 927

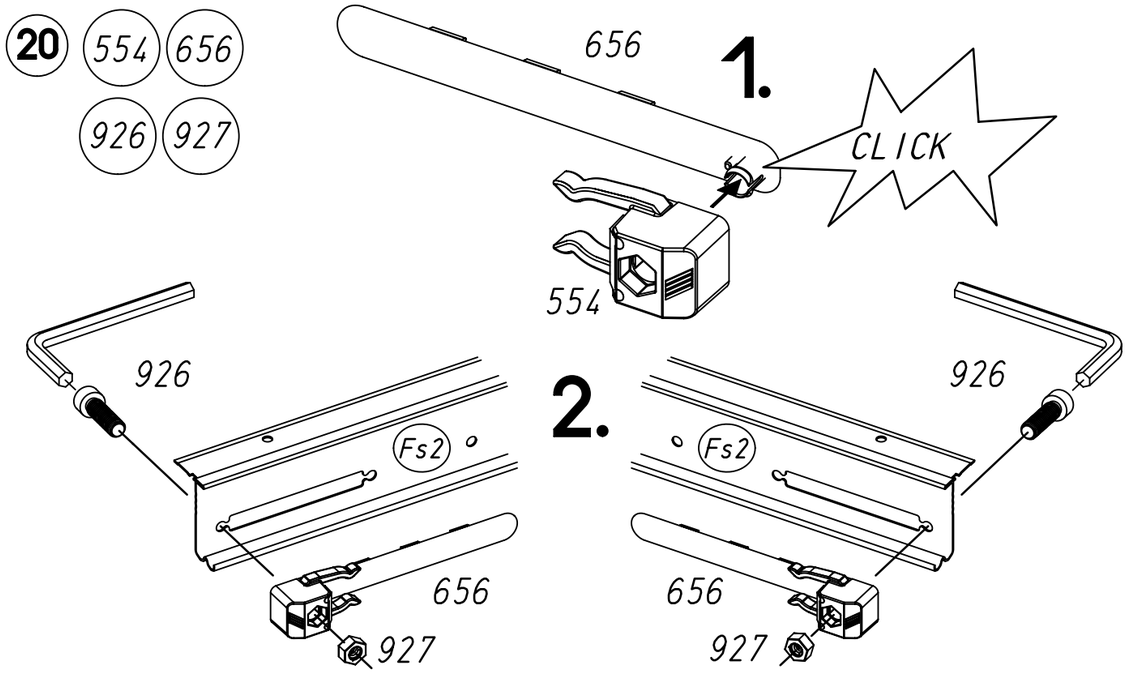

21 32 31 938 580 211

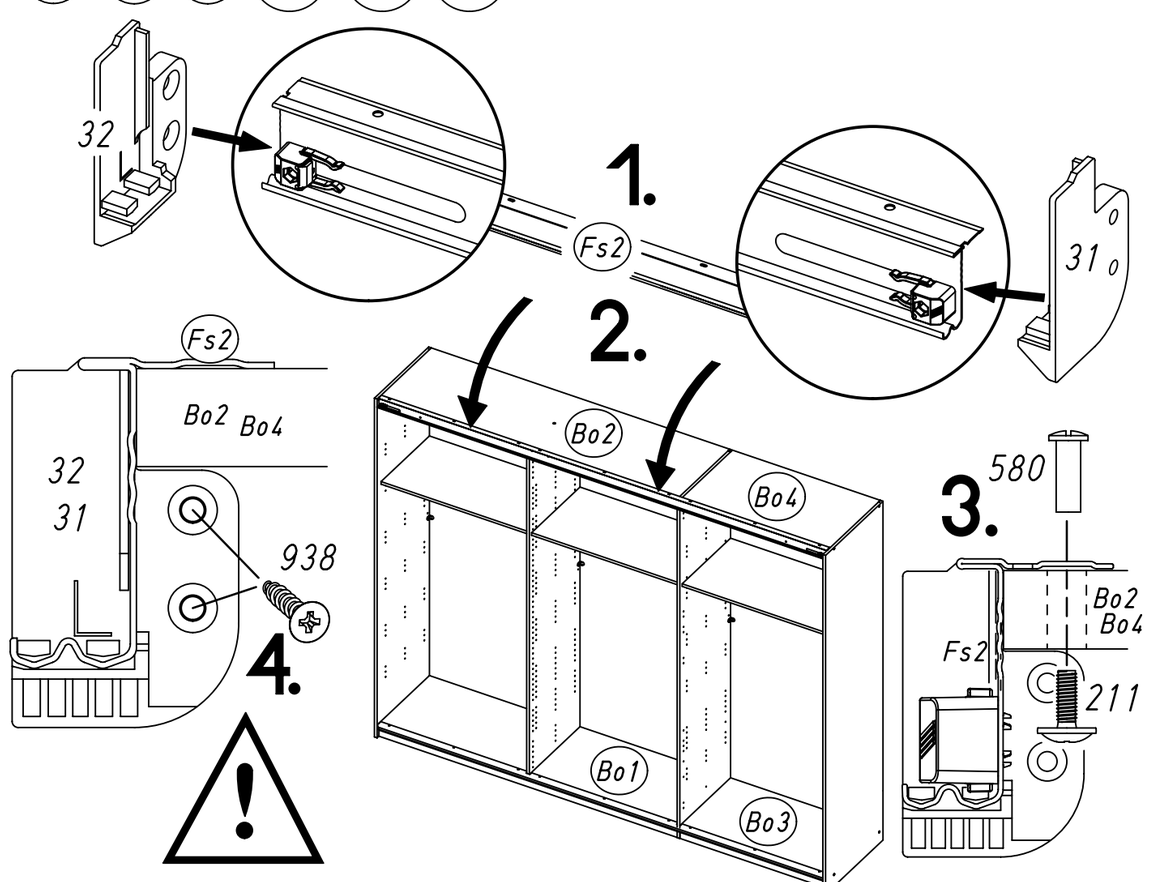

22 201

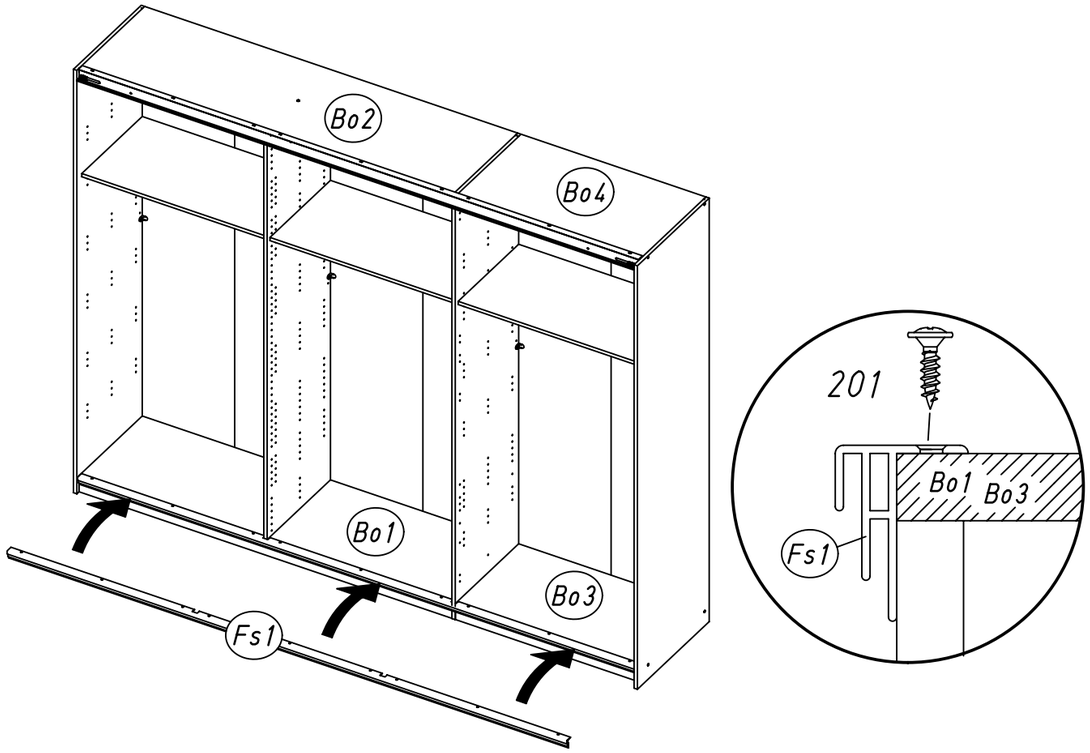
Bo2
Bo4
Bo1
Bo3
Fs1
201
Bo1
Bo3
Fs1

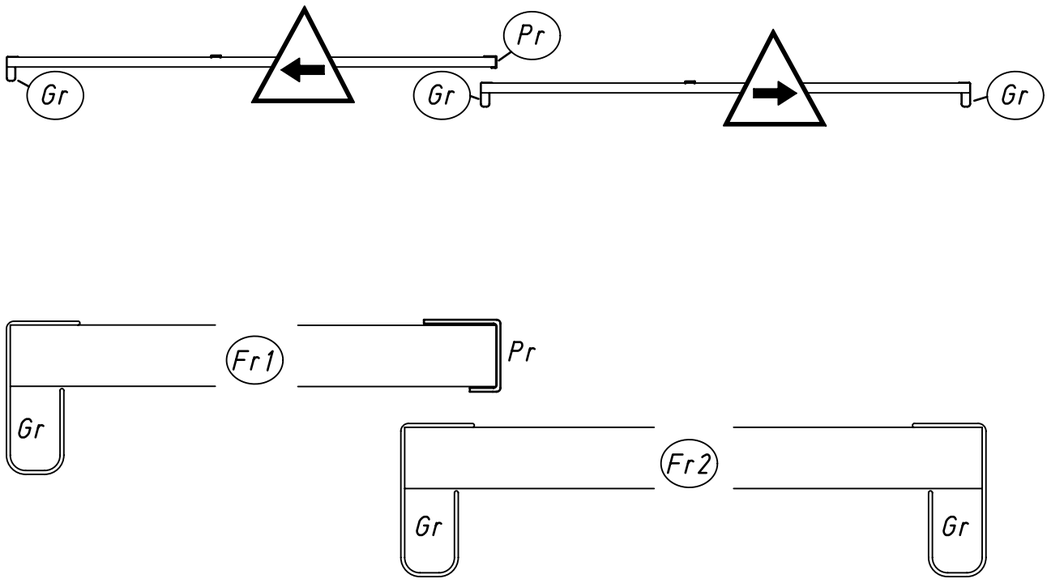
Gr
Pr
Gr
Gr
Fr1
Pr
Gr
Fr2
Gr
Gr

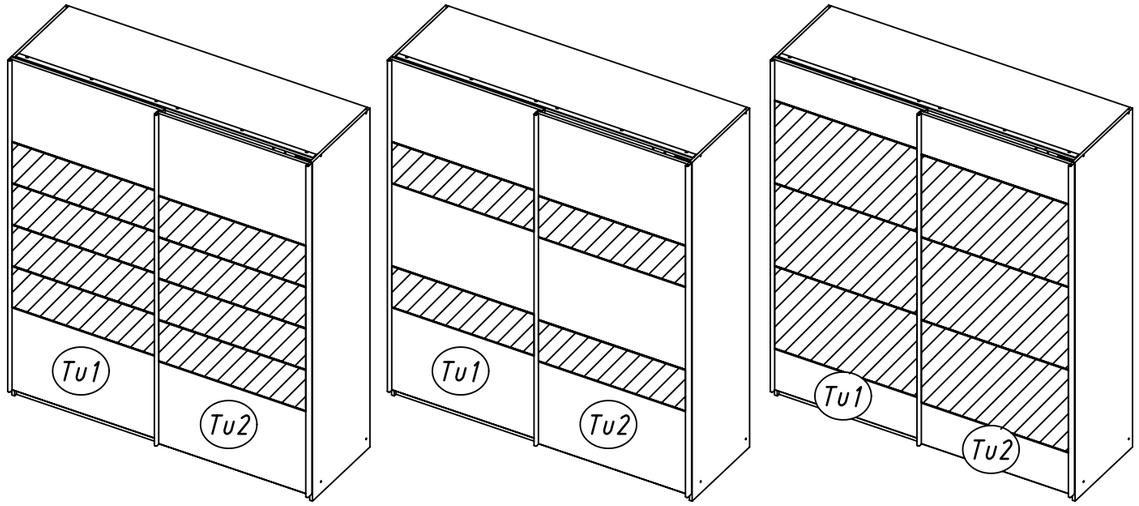
Tu1
Tu2
Tu1
Tu2
Tu1
Tu2

23 205

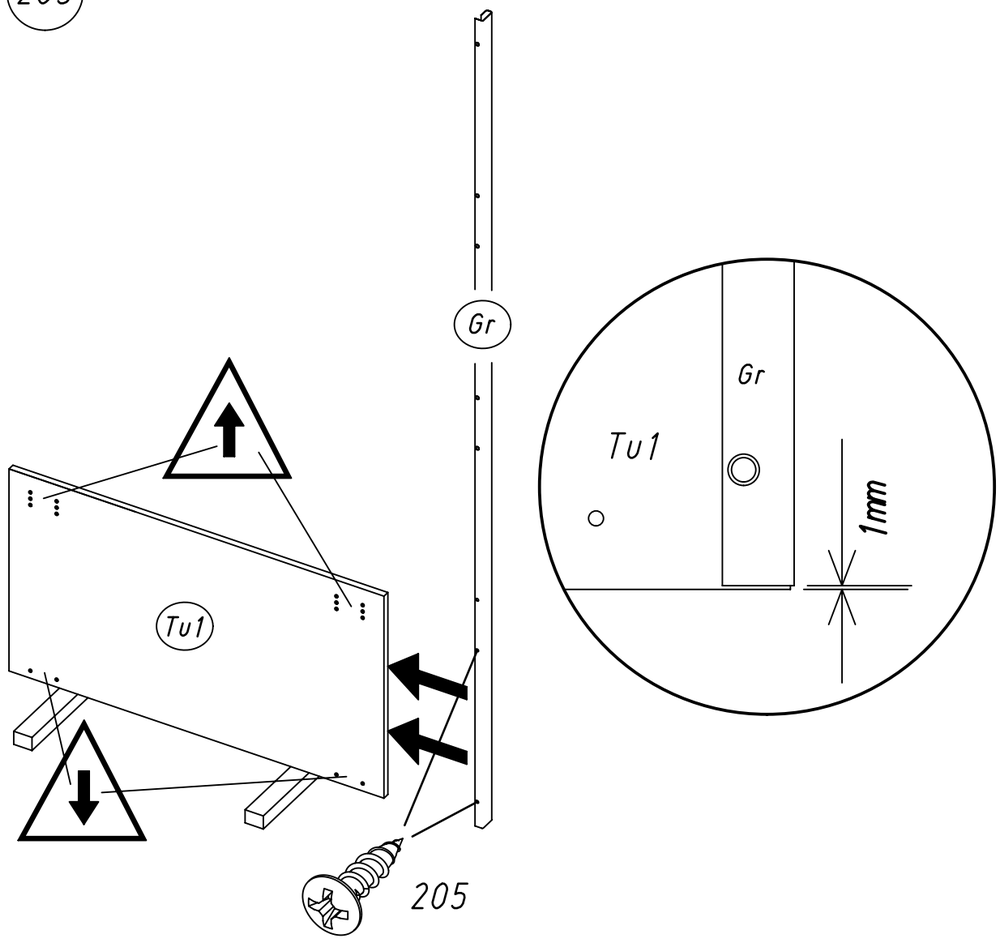
Gr
Tu1
Gr
Tu1
1mm
205

24 857 205

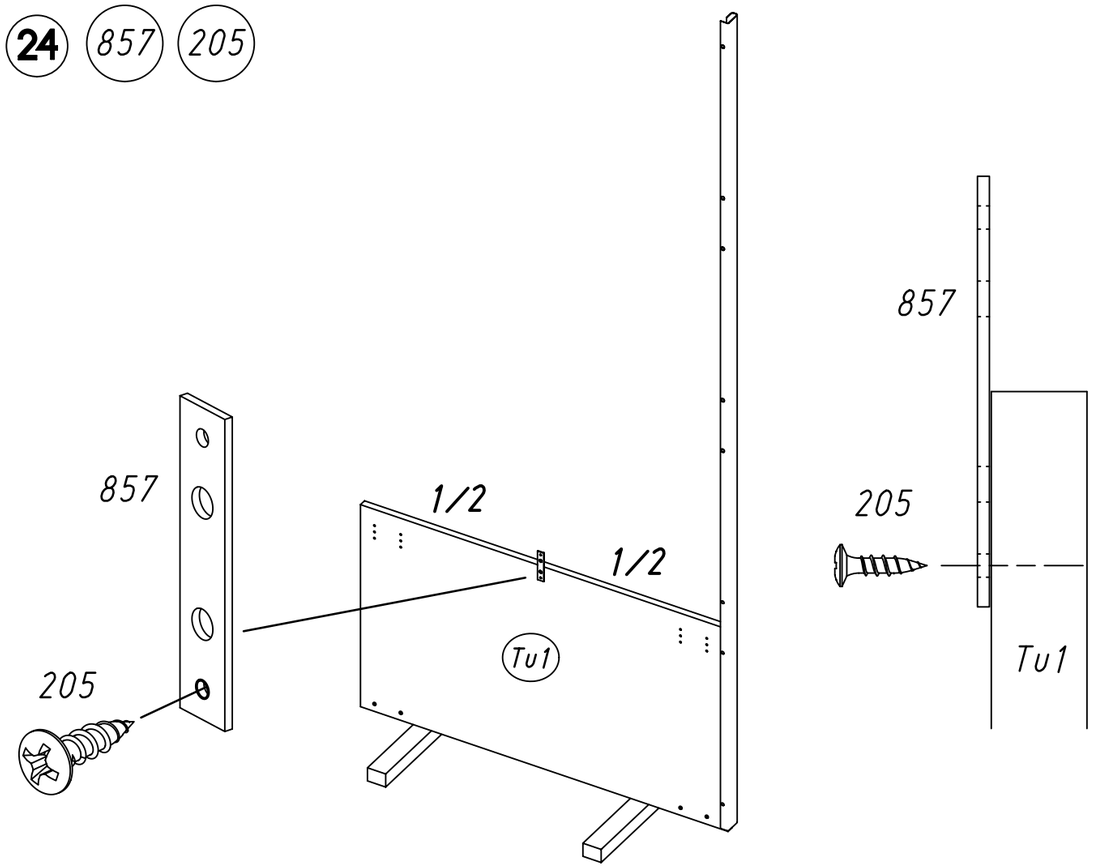

25 857 205

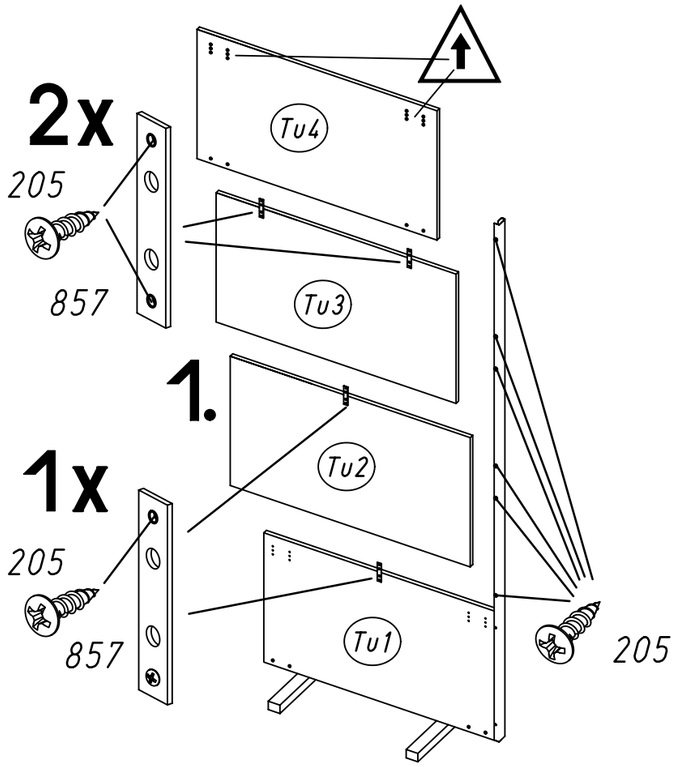

26 205

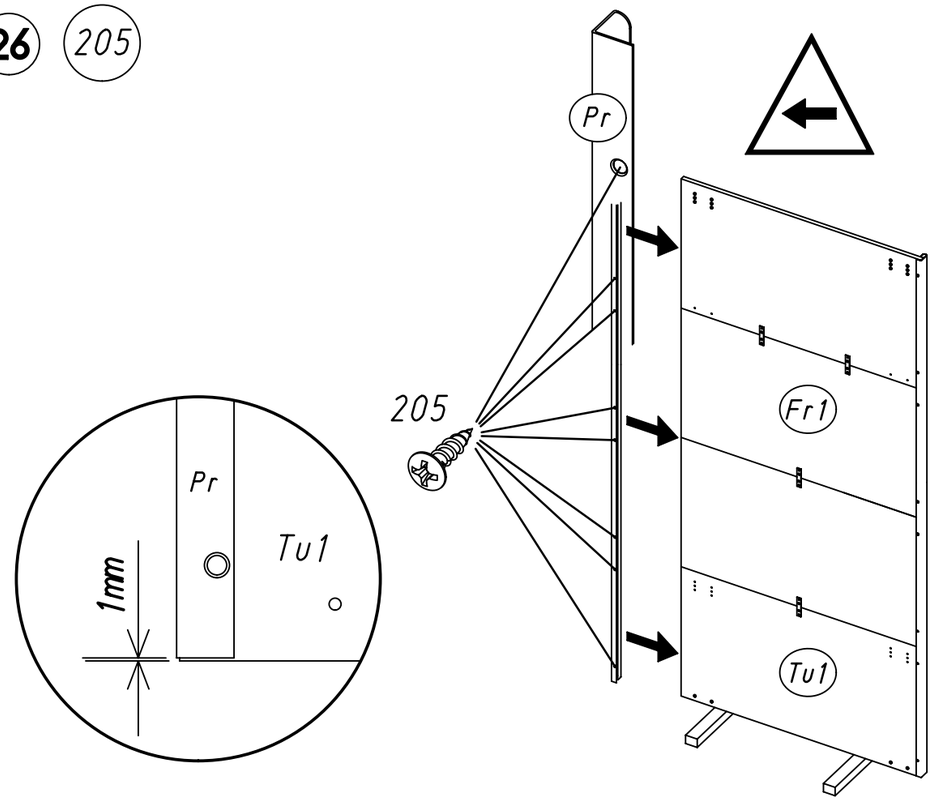

27 205

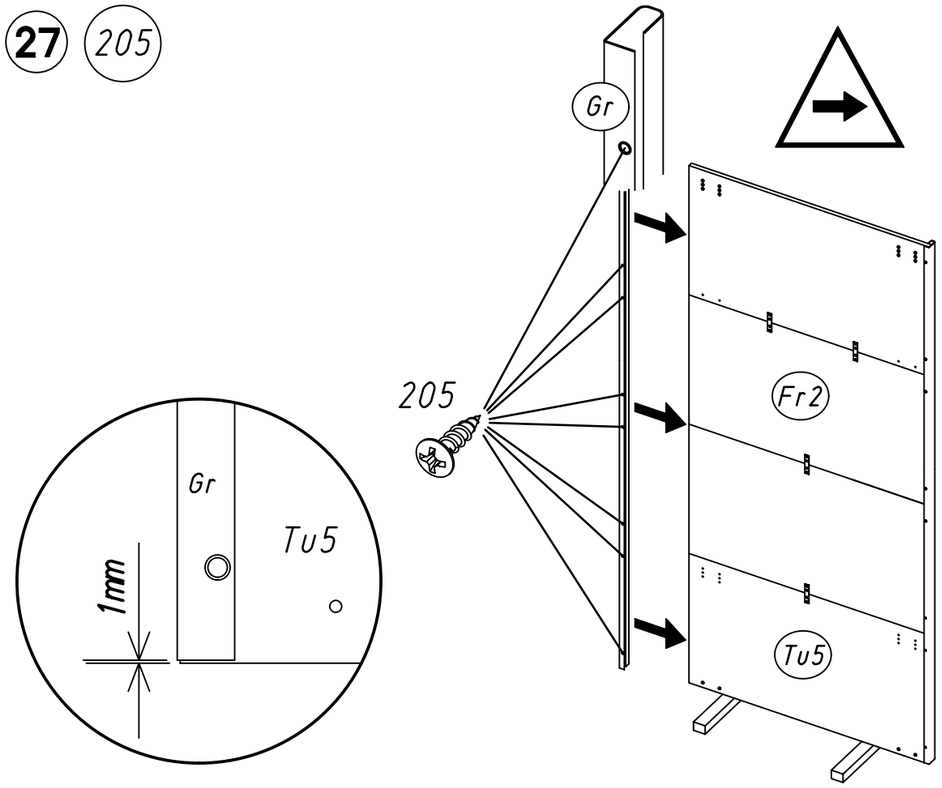

28 928 929 936 875

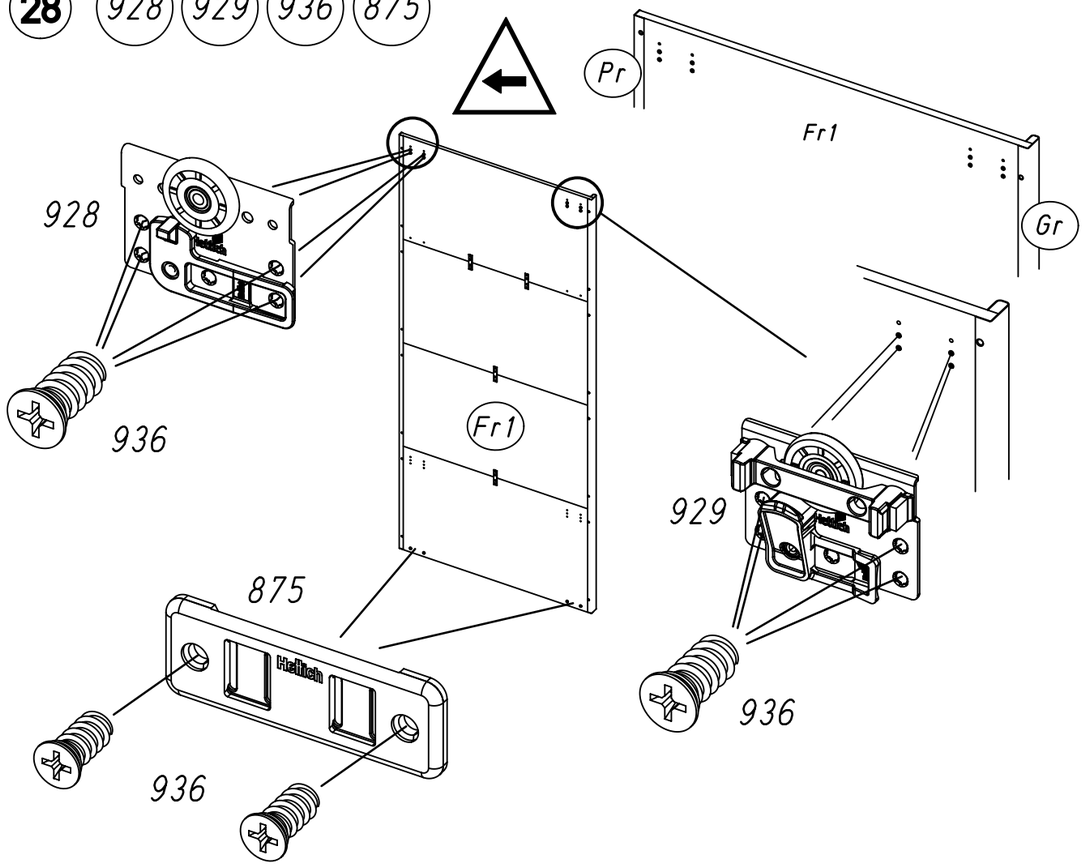

29

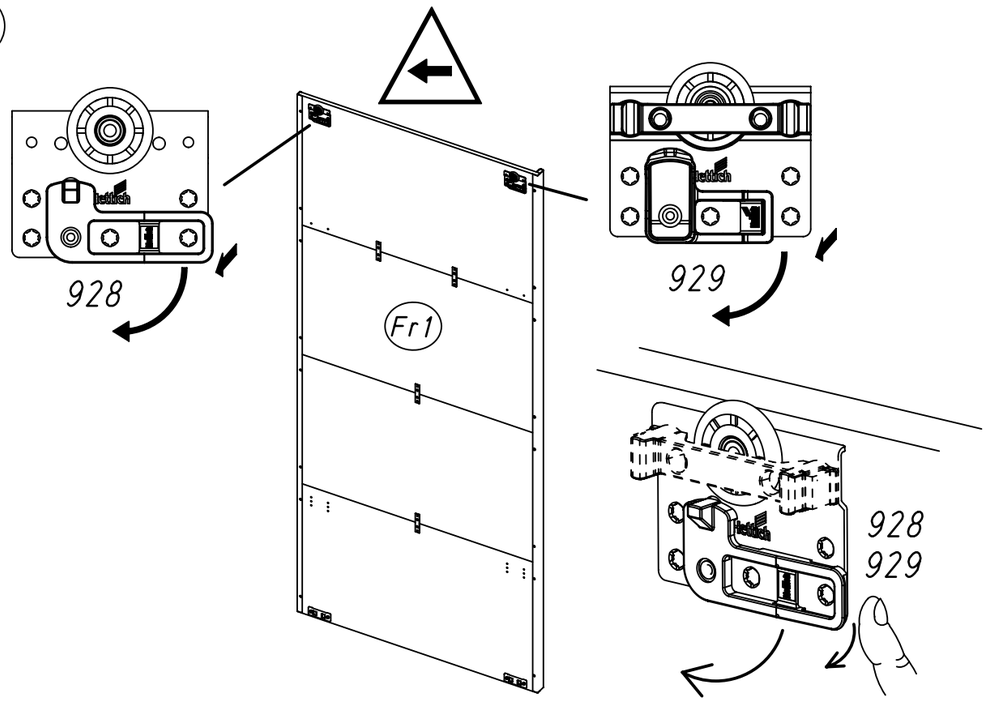

30

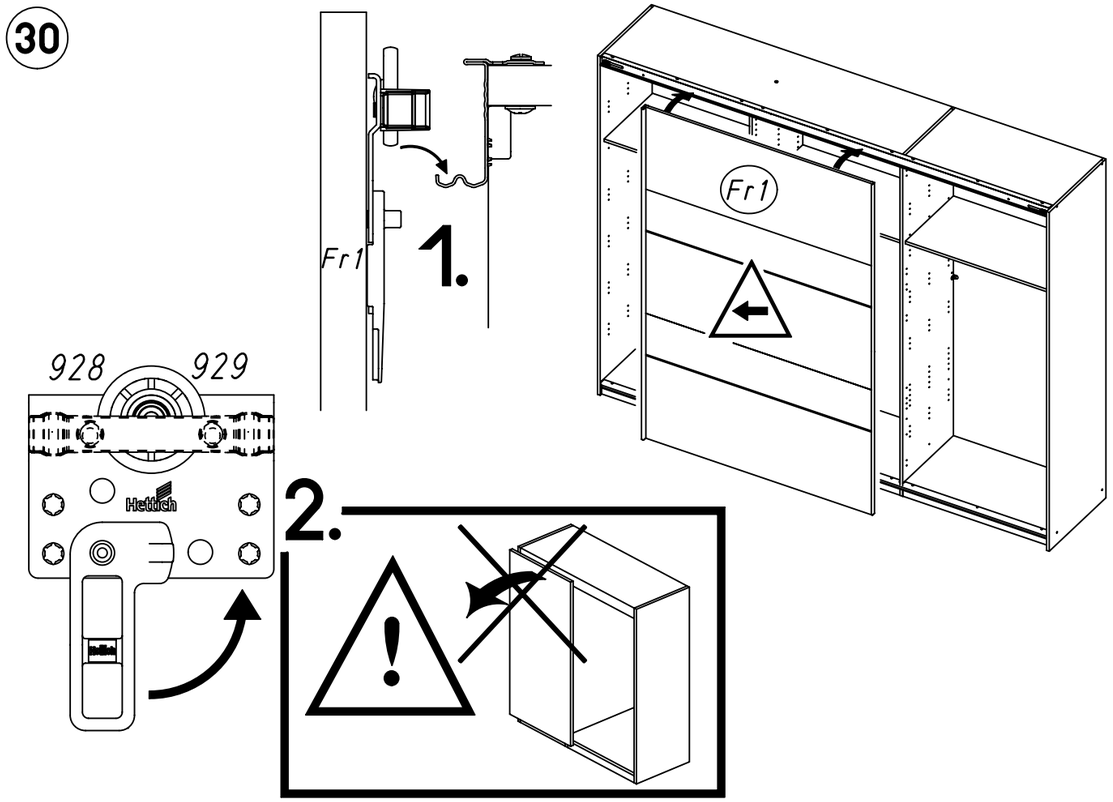

31 876

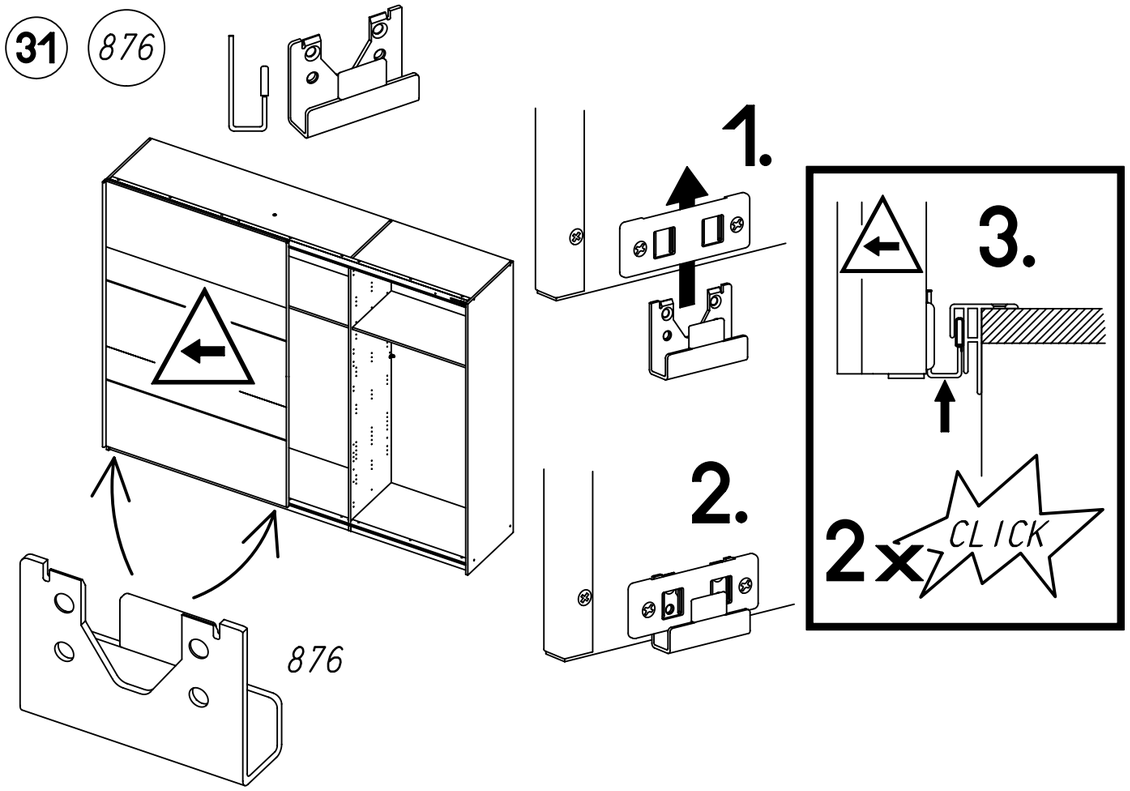

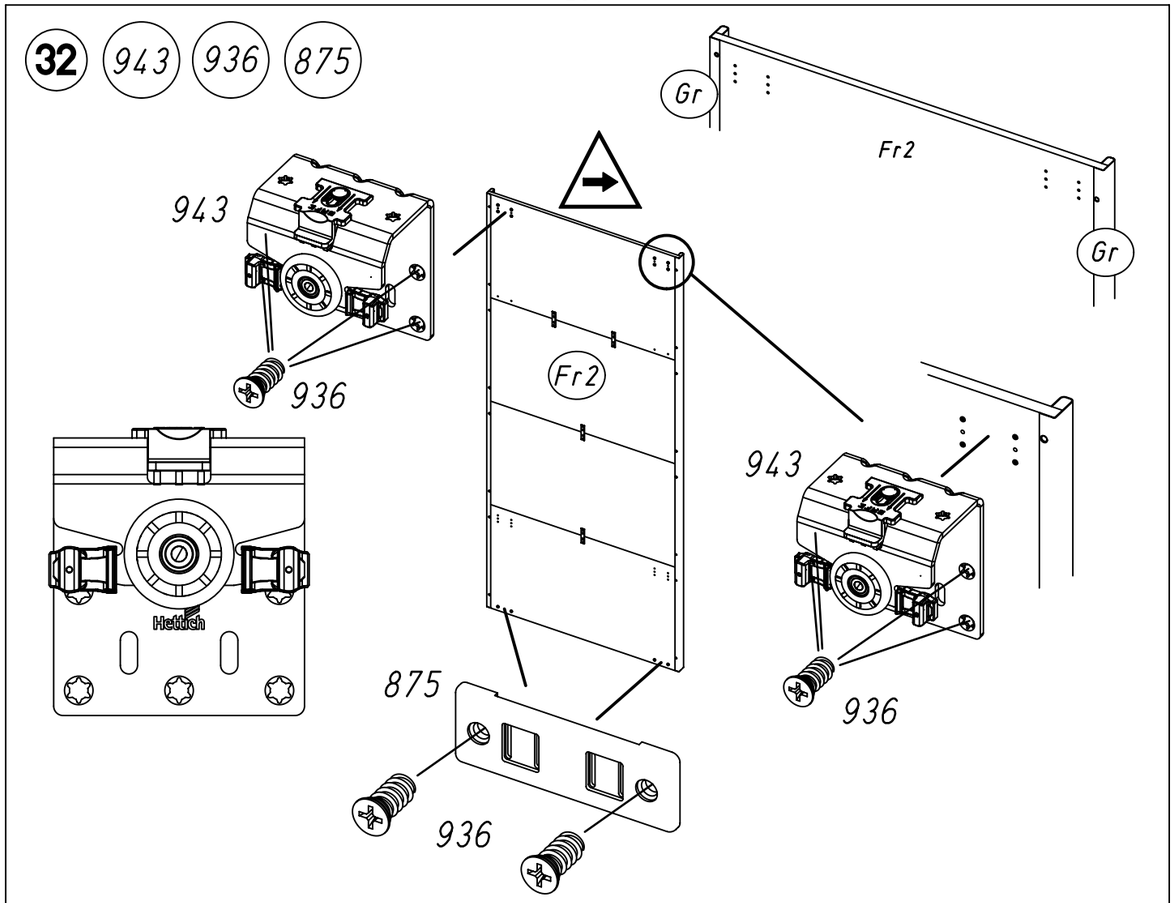
32
943
936
875
Gr
Fr2
Gr
943
936
Fr2
943
936
875
936
Hettich

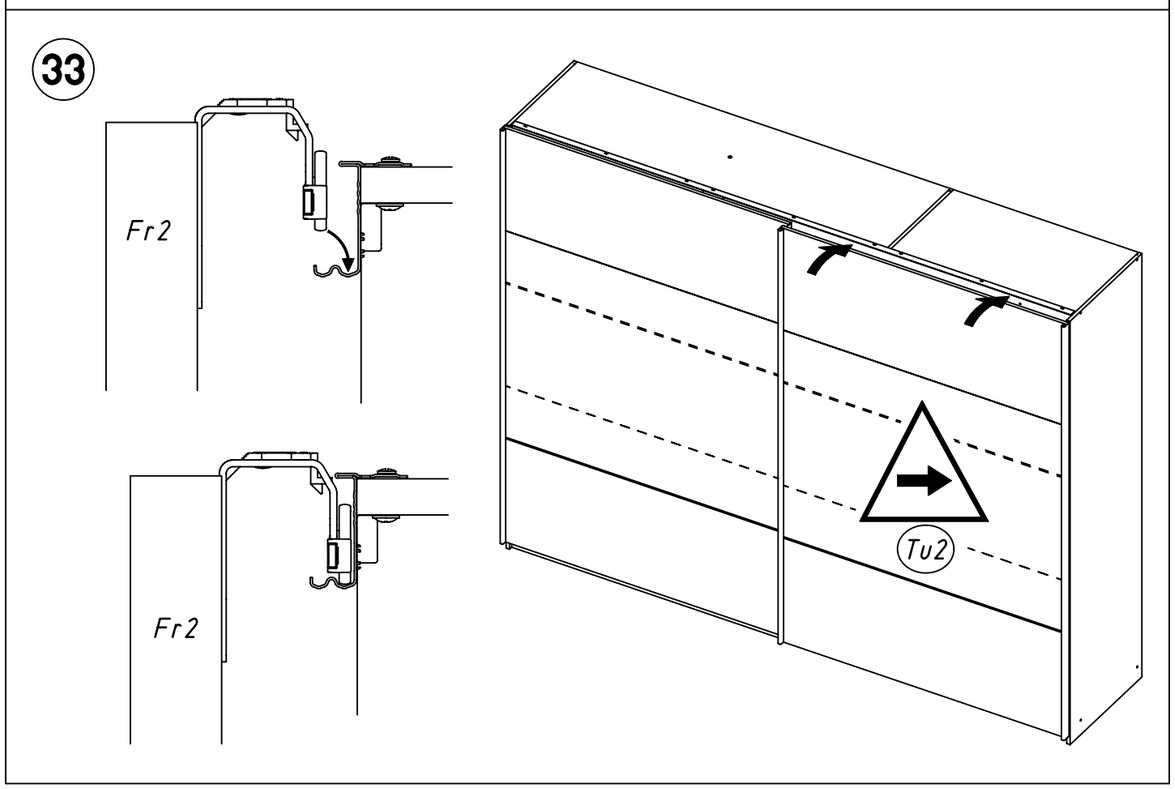
33
Fr2
Fr2
Tu2

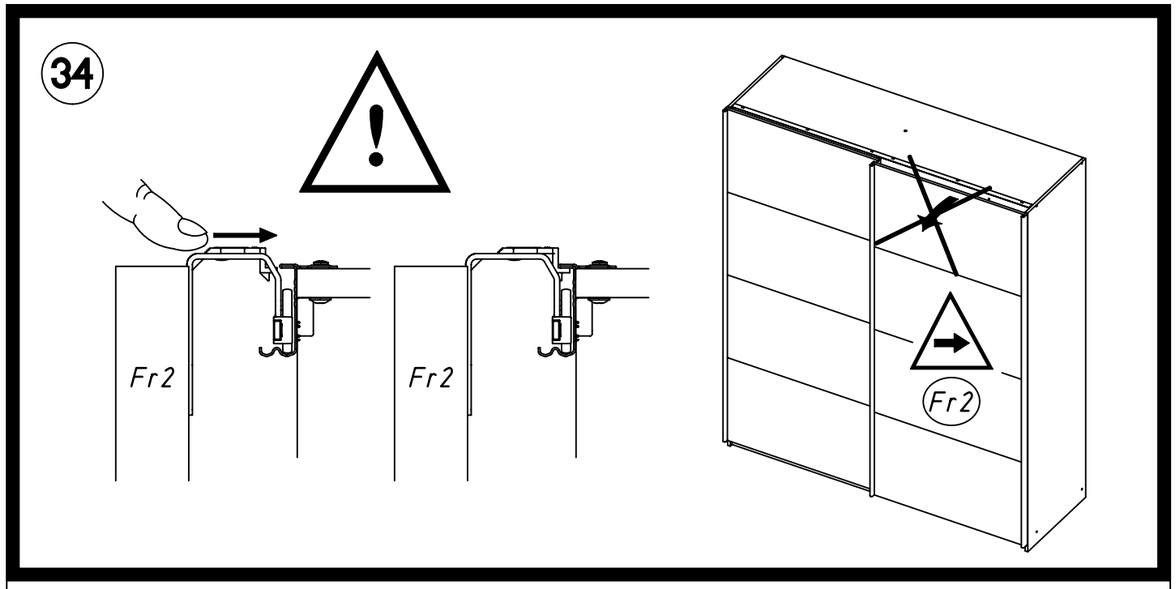
34
Fr2
Fr2
Fr2

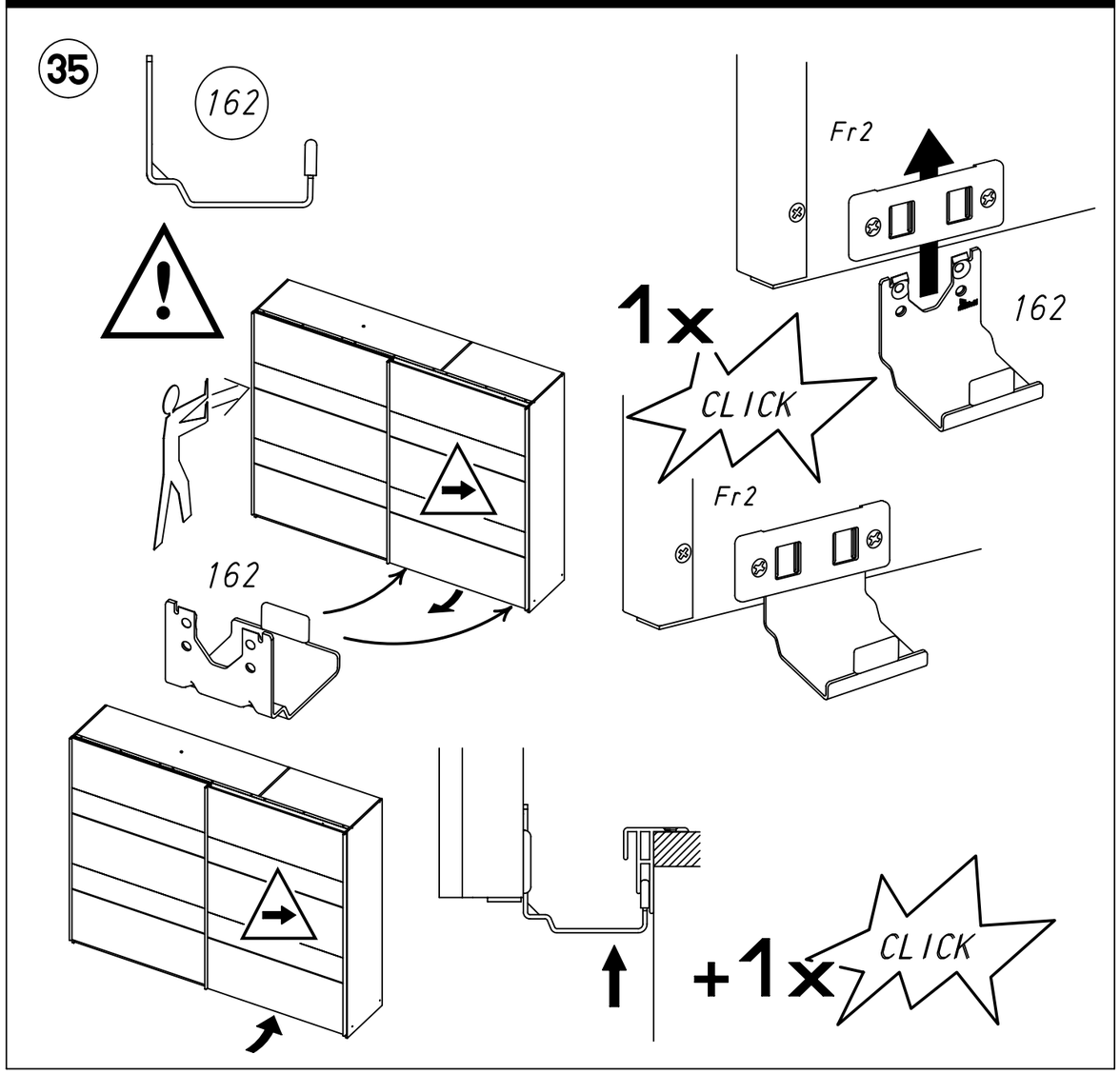
35
162
162
Fr2
1x
CLICK
162
Fr2
+1x
CLICK

36 (271)

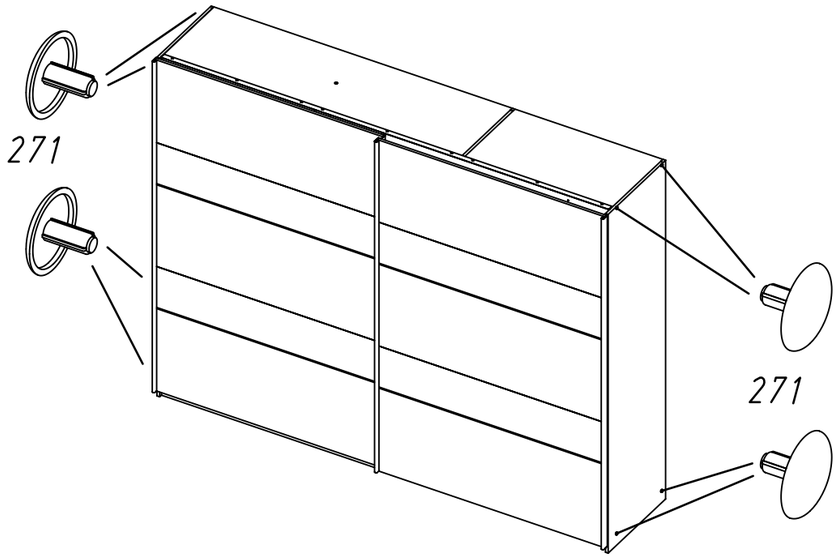

37 (12)

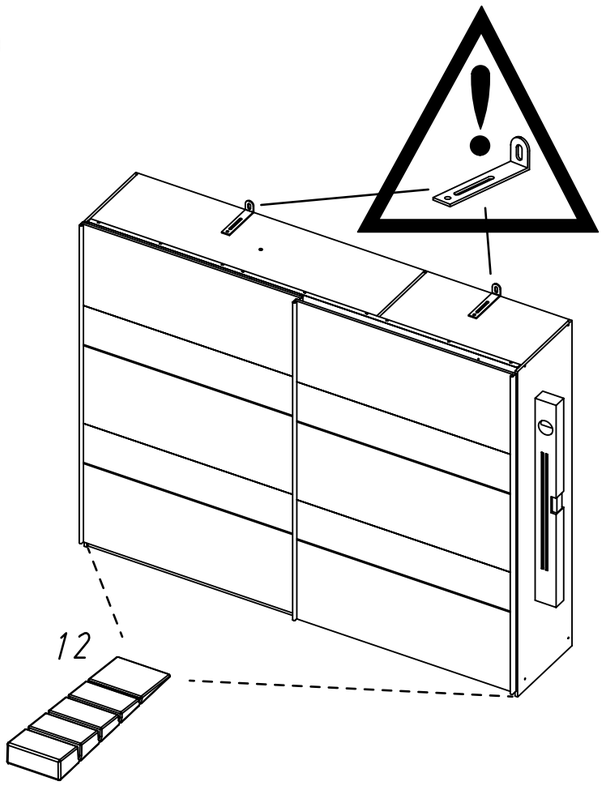

38 (45)

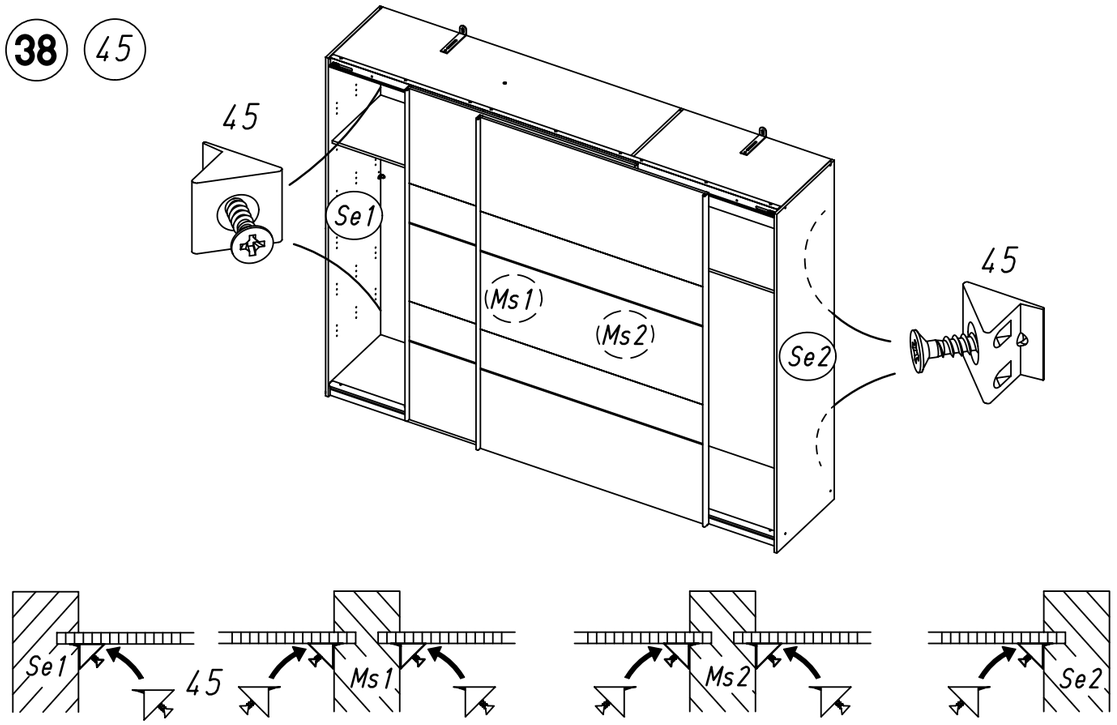
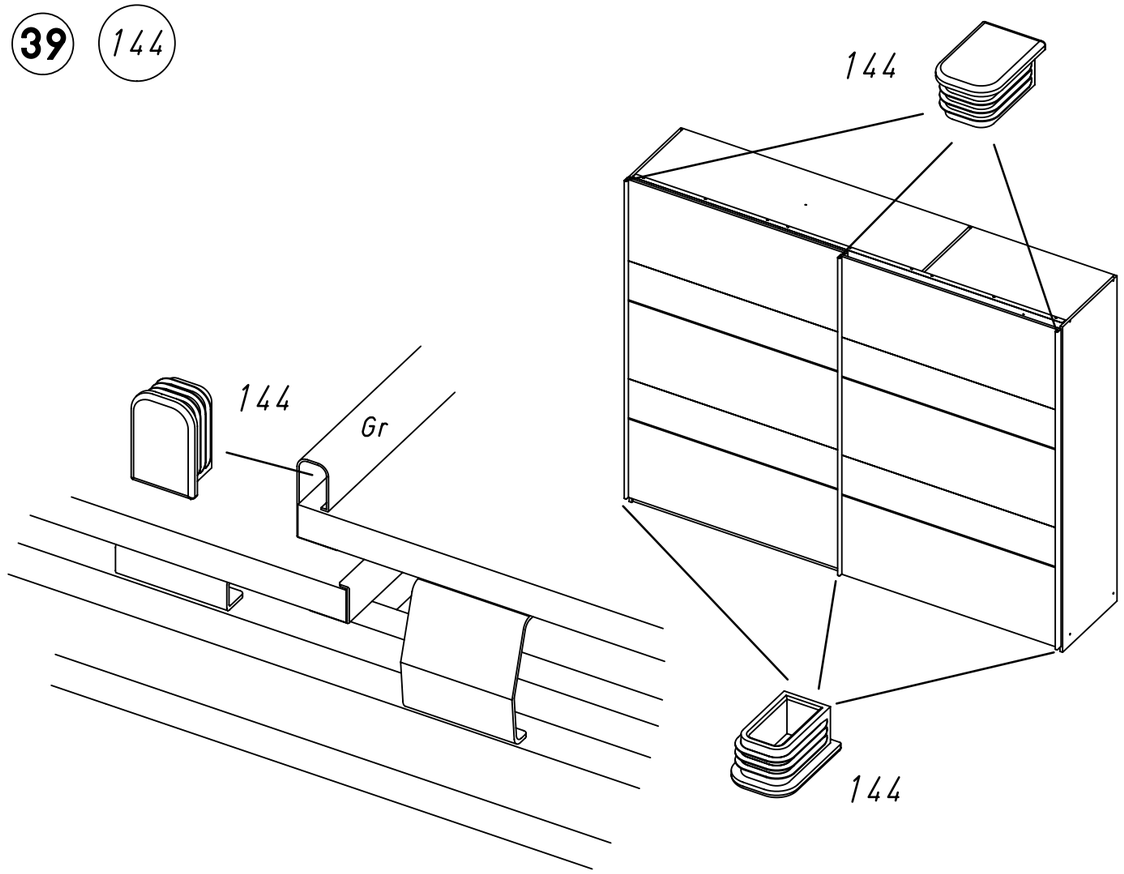
39 (144)