ME390_03

rauch

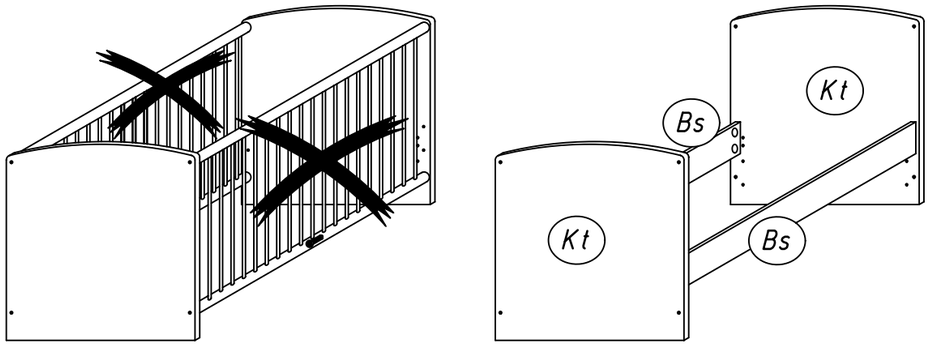

20	183	149	246
	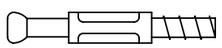	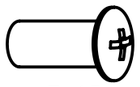 7x15	M6X10

1.

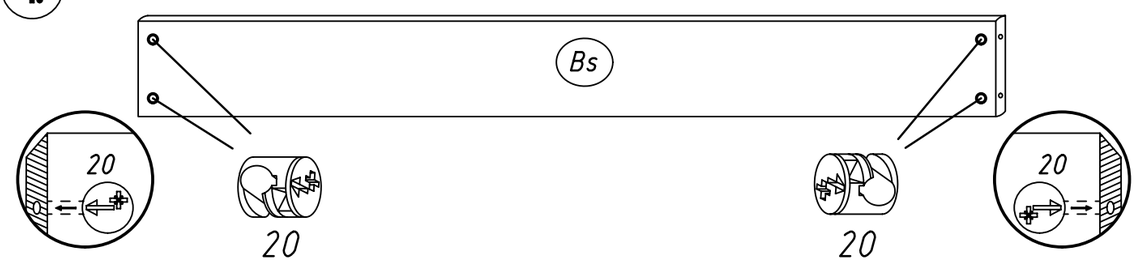

2.

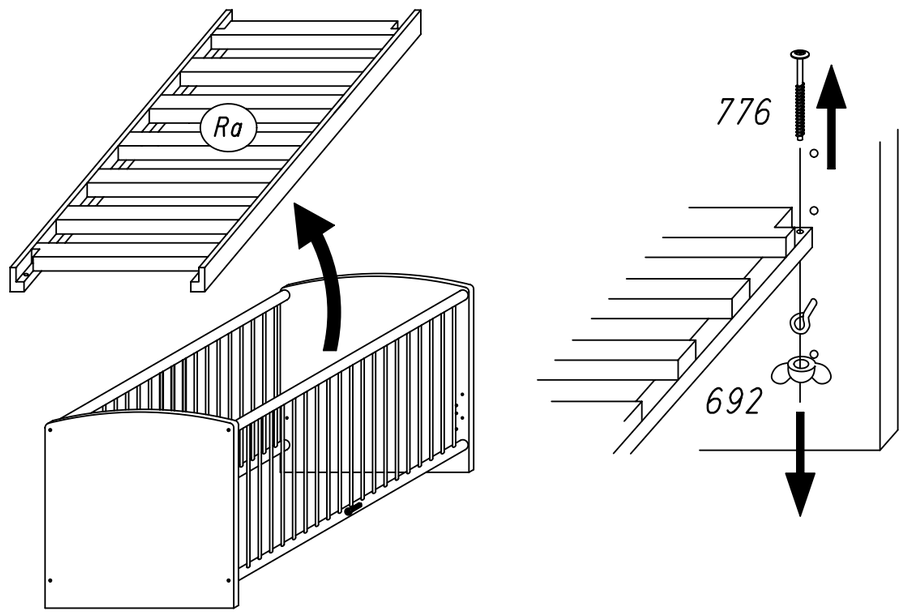

0 20 40 60 80 100 mm

3.

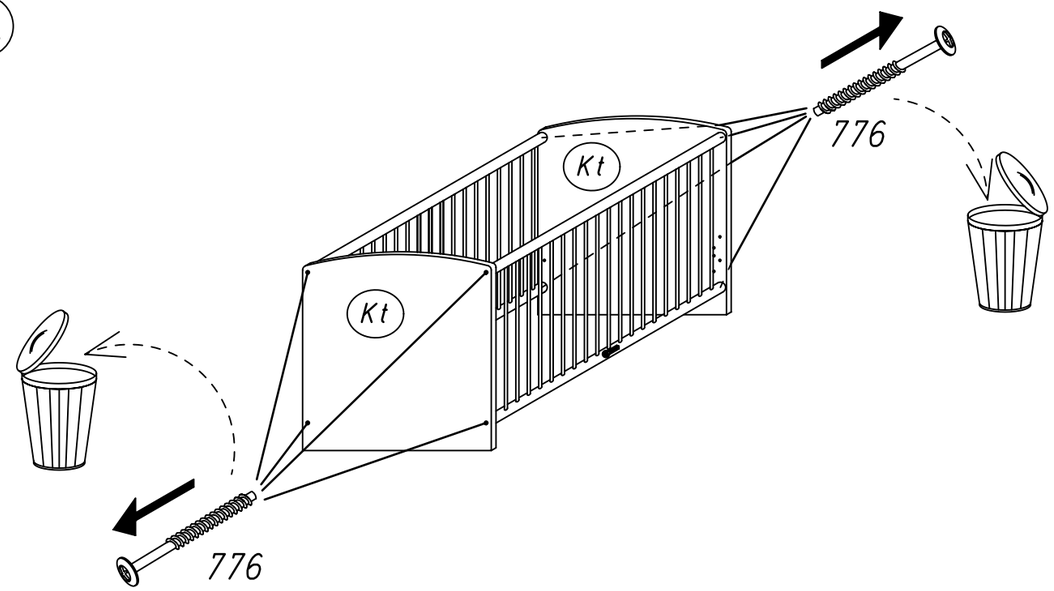

4.

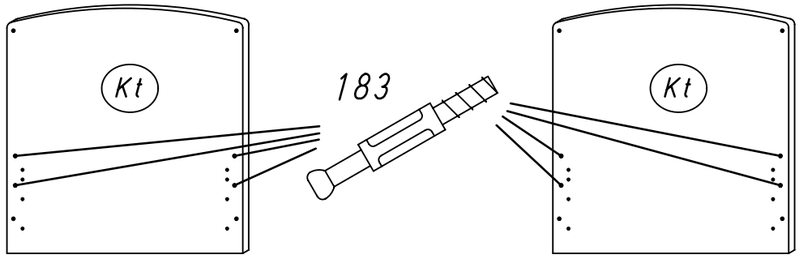

5.

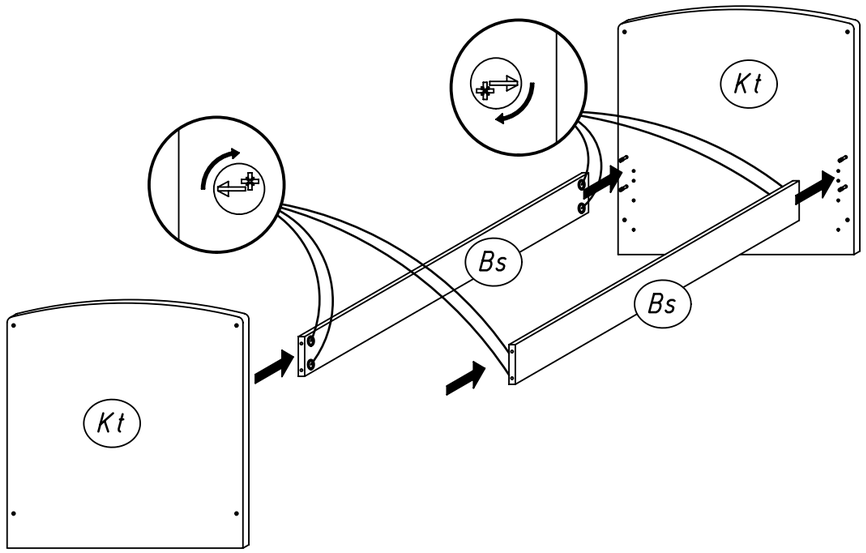

6.

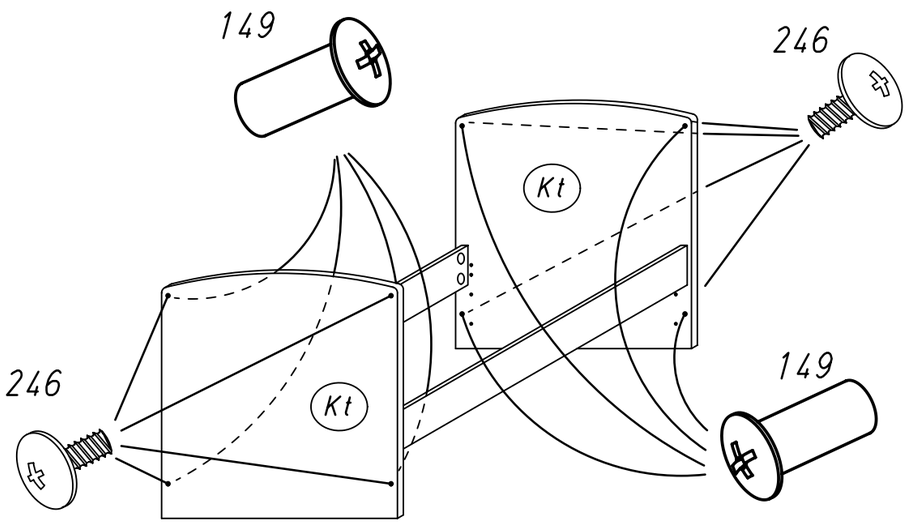

7.

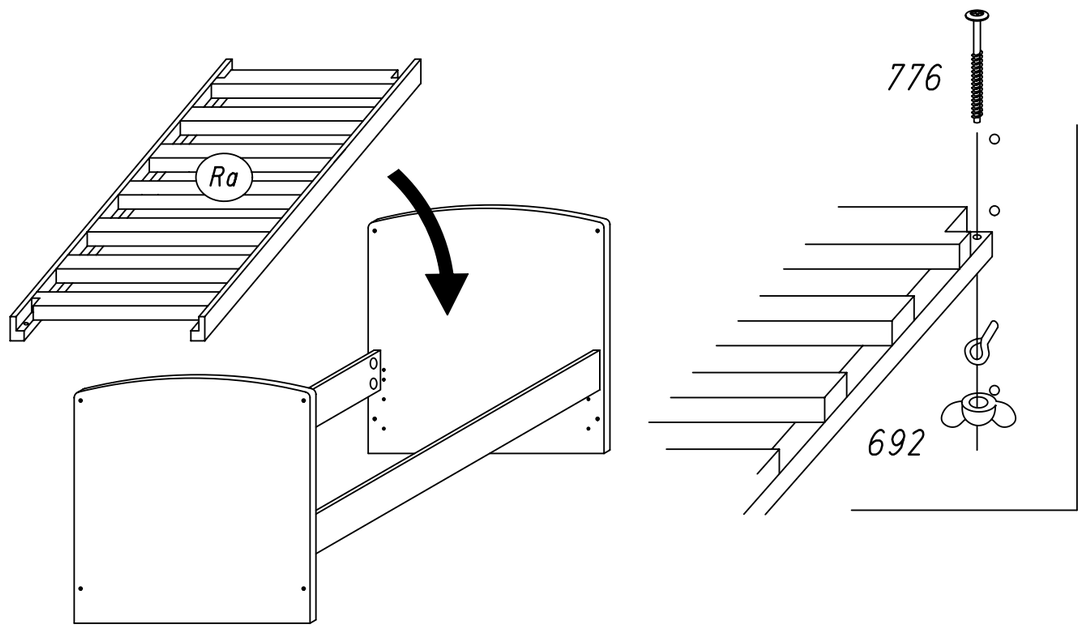

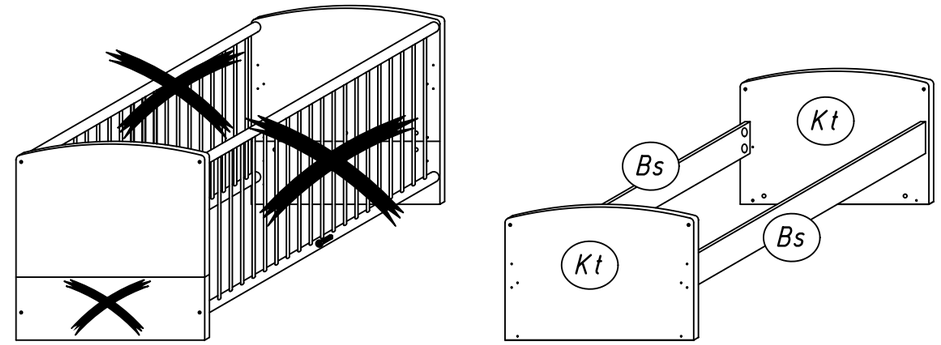

20	183	149	246
	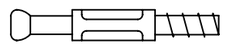	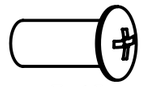 7x15	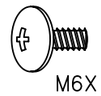 M6X10

1.

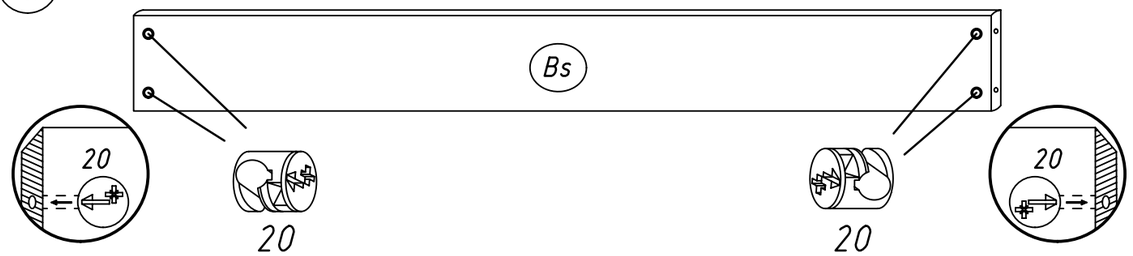

2.

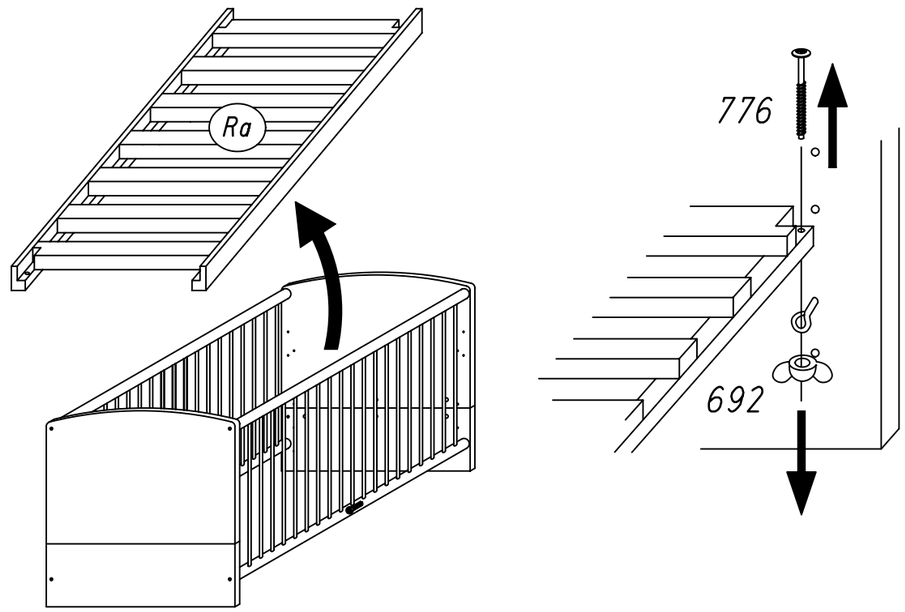

3.

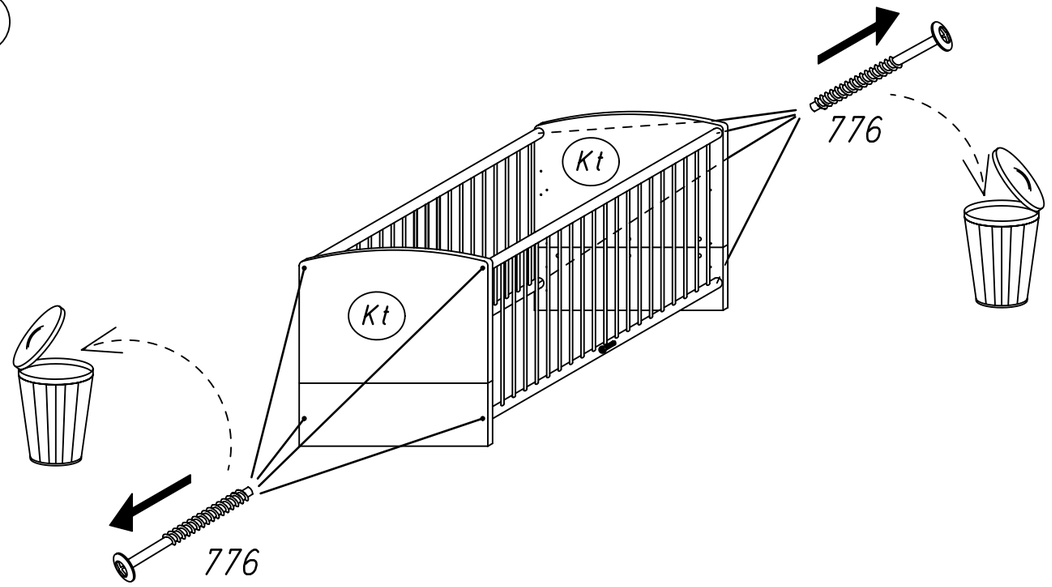
Kt
Kt
776
776

4.

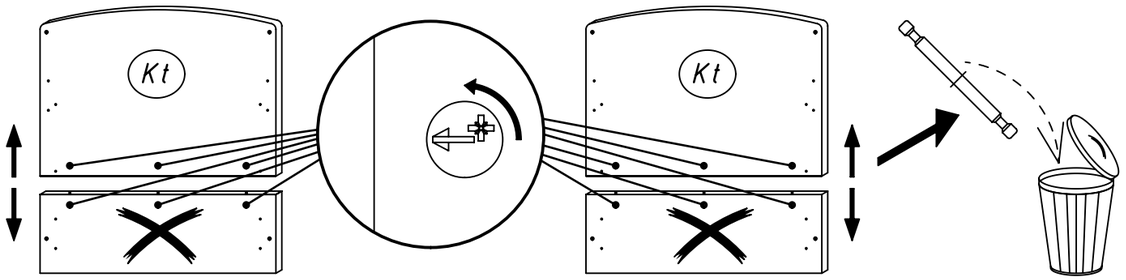
Kt
Kt

5.

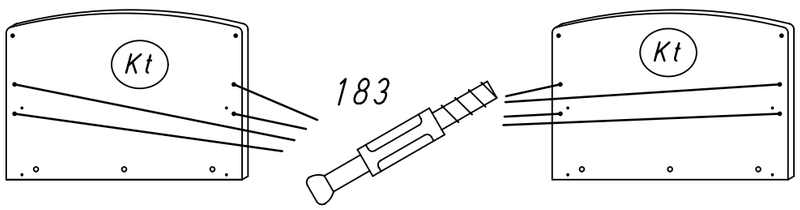
Kt
183
Kt

6.

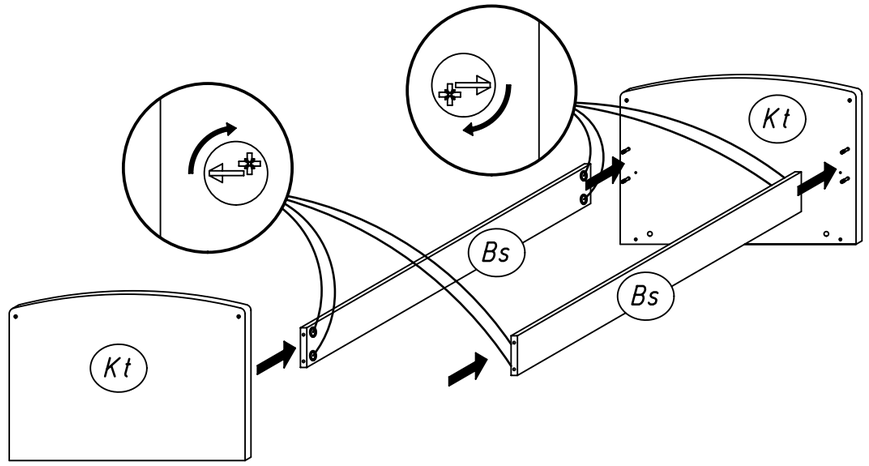
Kt
Bs
Bs
Kt

7.

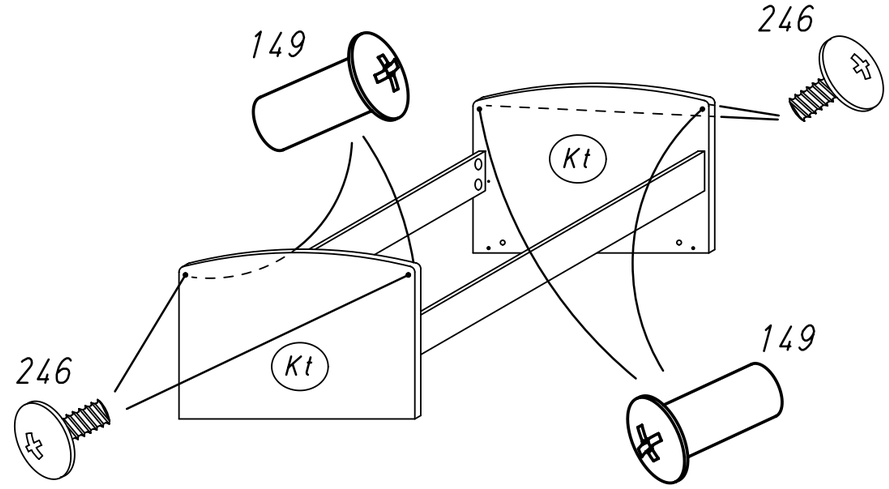
149
246
Kt
Kt
246
149

8.

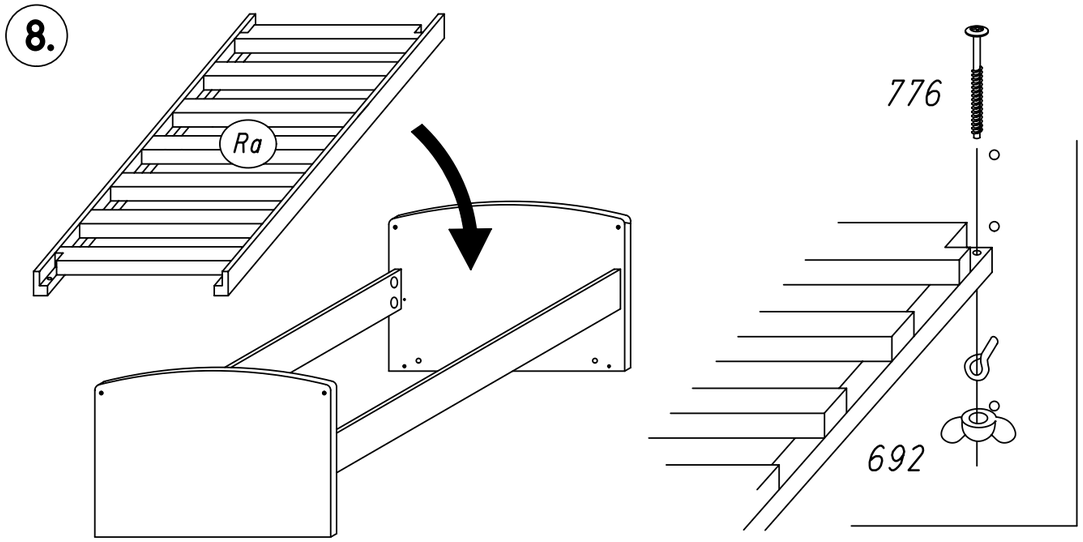
Ra
776
692

Bitte sorgfältig lesen!

Damit das Kinderbett stabil ist, sollten Sie jetzt alle Schrauben nochmals fest nachziehen
Wenn die Schrauben nicht fest angezogen sind oder sich gelockert haben,
ist die Stabilität des Kinderbettes nicht gewährleistet.
Auch sollten Sie während der Benutzungsdauer die Verschraubungen immer wieder
auf Festigkeit prüfen.

Lassen Sie nichts im Bett liegen, was Ihr Kind zum Hochsteigen benutzen kann.
Bei Entfernung von Schlupfsprossen müssen jeweils drei nebeneinander liegende Stäbe
entfernt werden, um unzulässige Öffnungsmaße zu vermeiden.
Achten Sie darauf, daß die Stäbe mit den Federn nach oben montiert werden.
Bewahren Sie die herausgenommenen Schlupfstäbe nicht in Reichweite von Kindern auf.

Warnhinweis:
Stellen Sie das Kinderbett nicht in Nähe von offenem Feuer
oder anderen starken Heizquellen auf.