1.

M1596_04

rauch

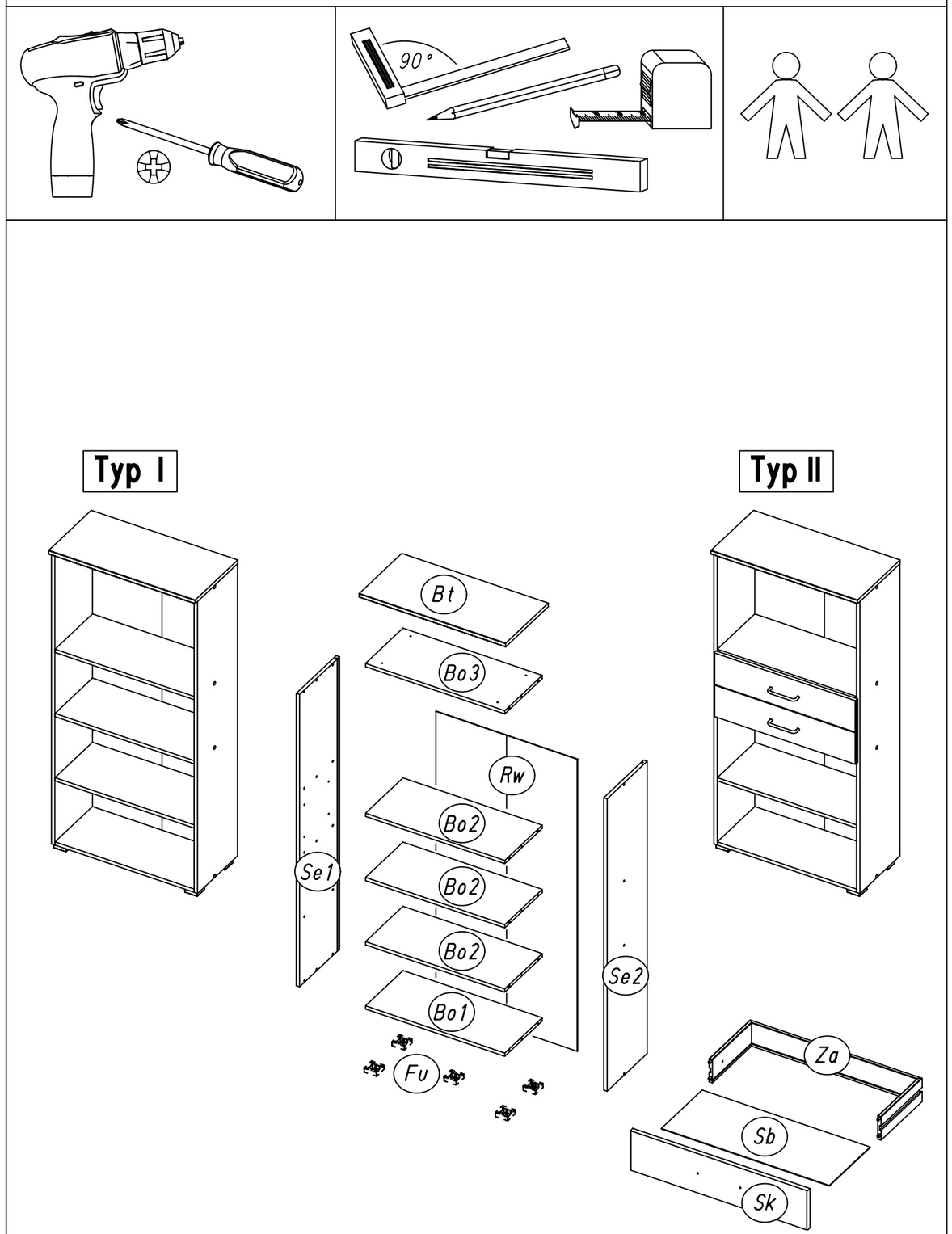

2.

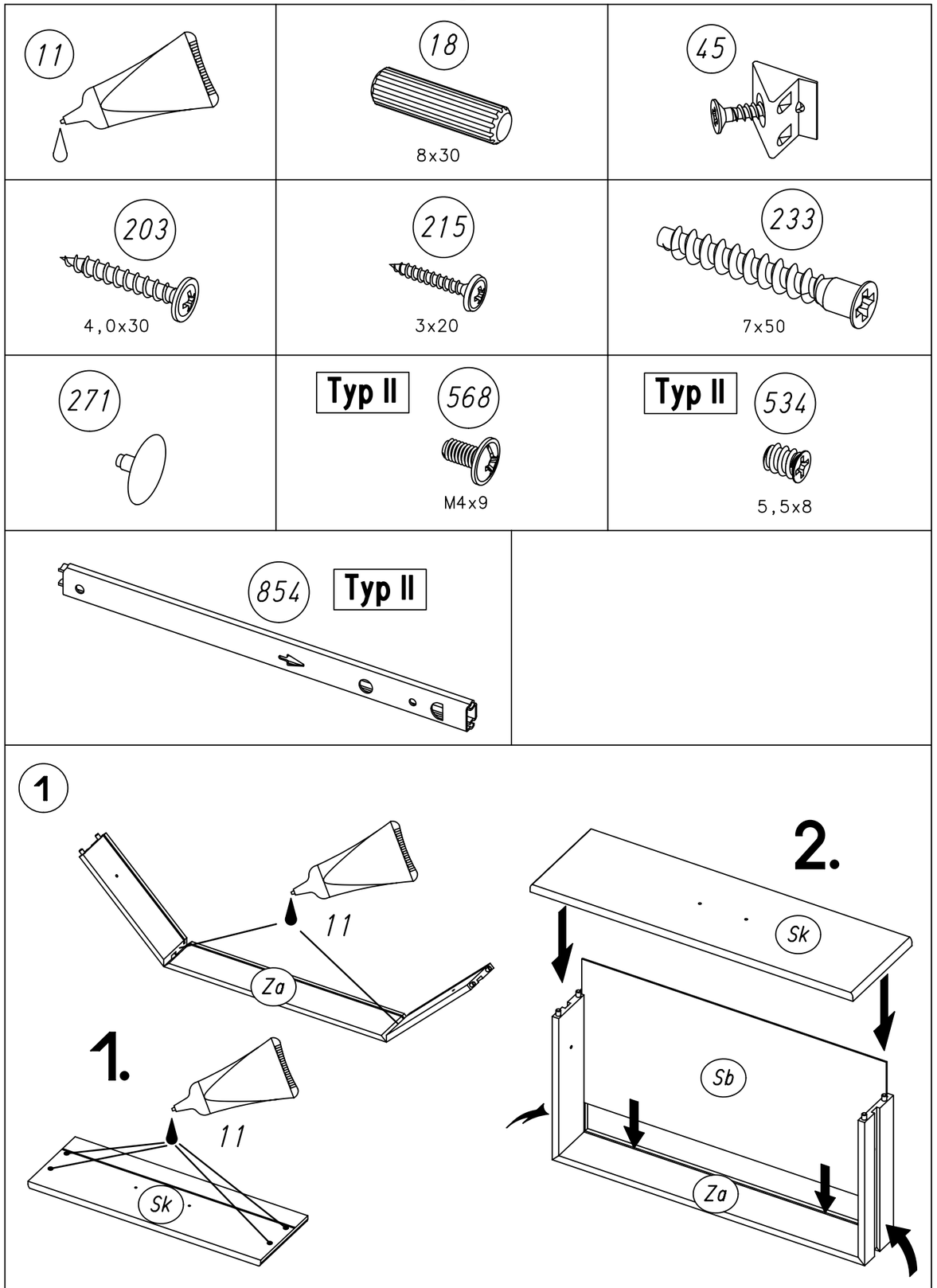

M1596

2 (45) **Typ II**

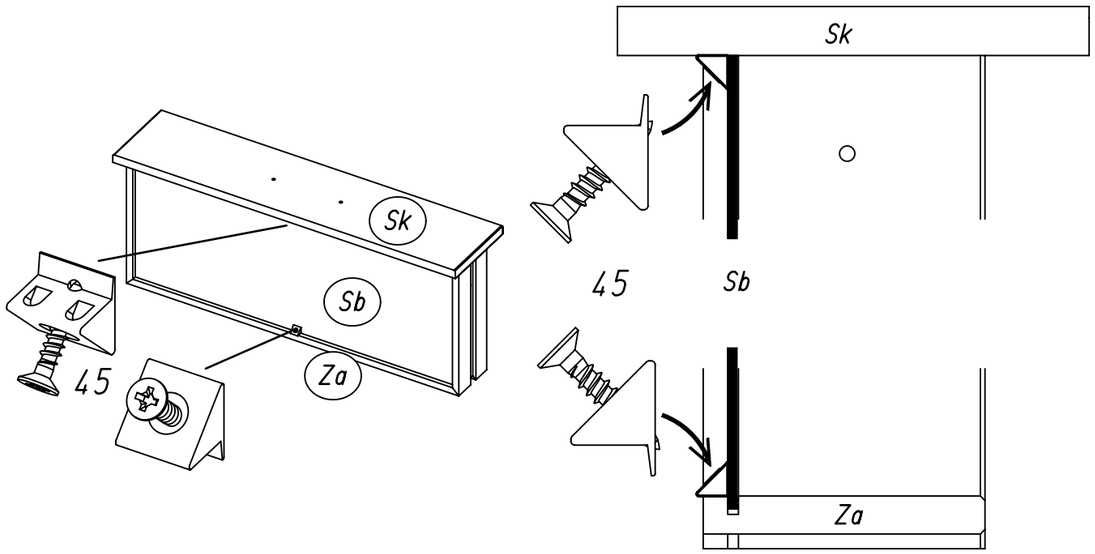

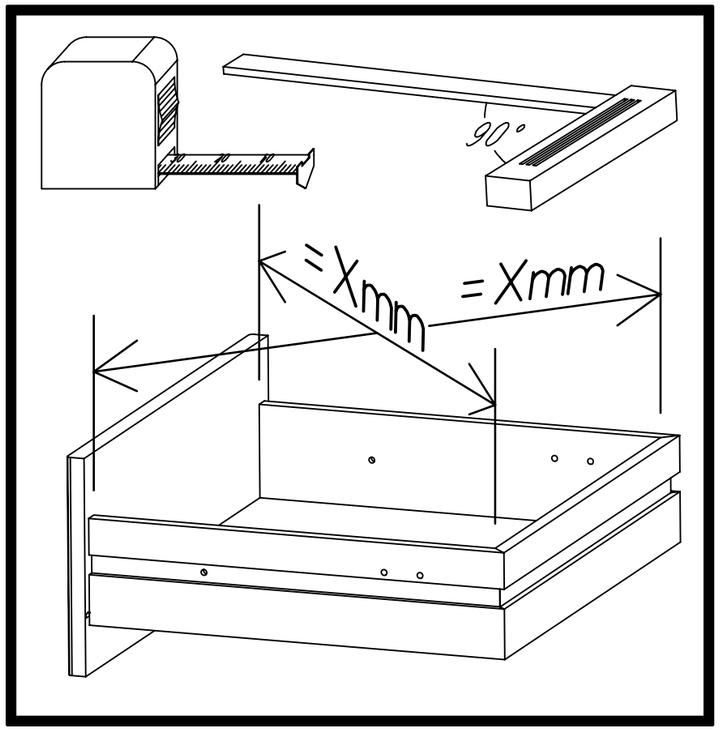

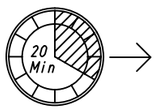

3 (39) **Typ I** **Typ II**

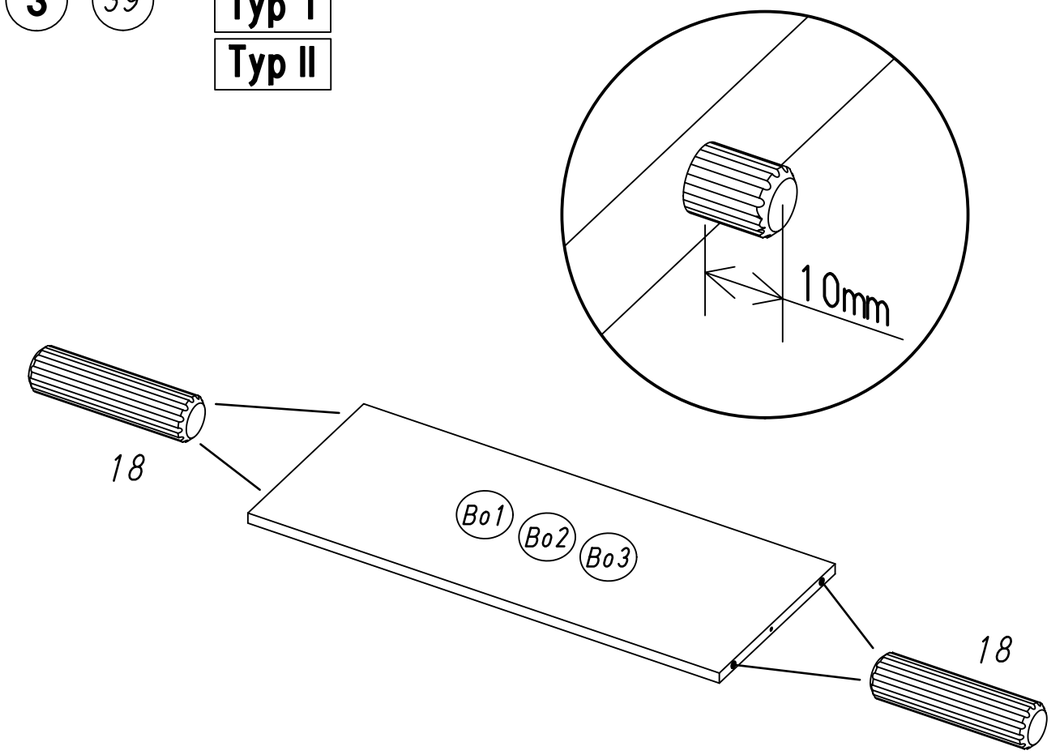

4 (854) (534) **Typ II**

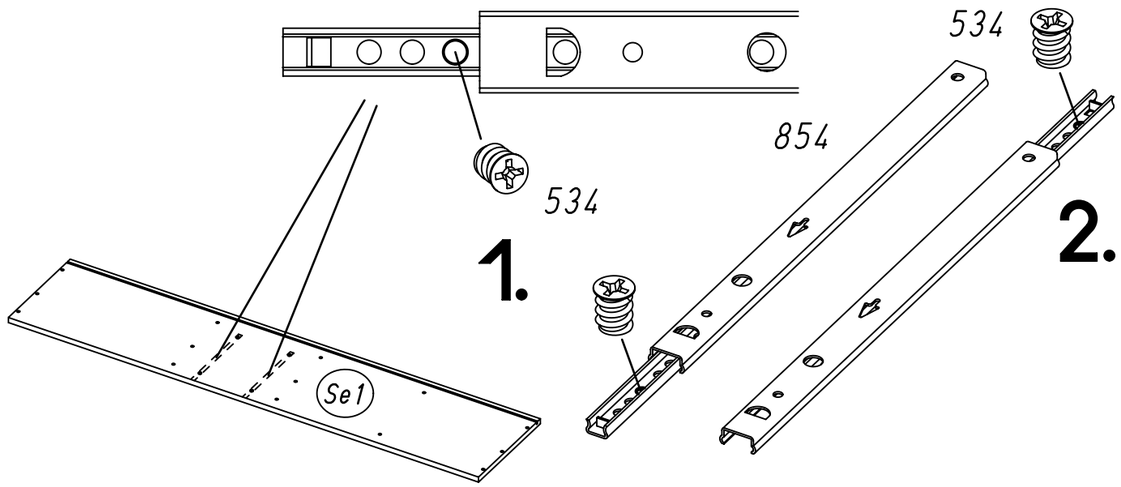

5 854 534 **Typ II**

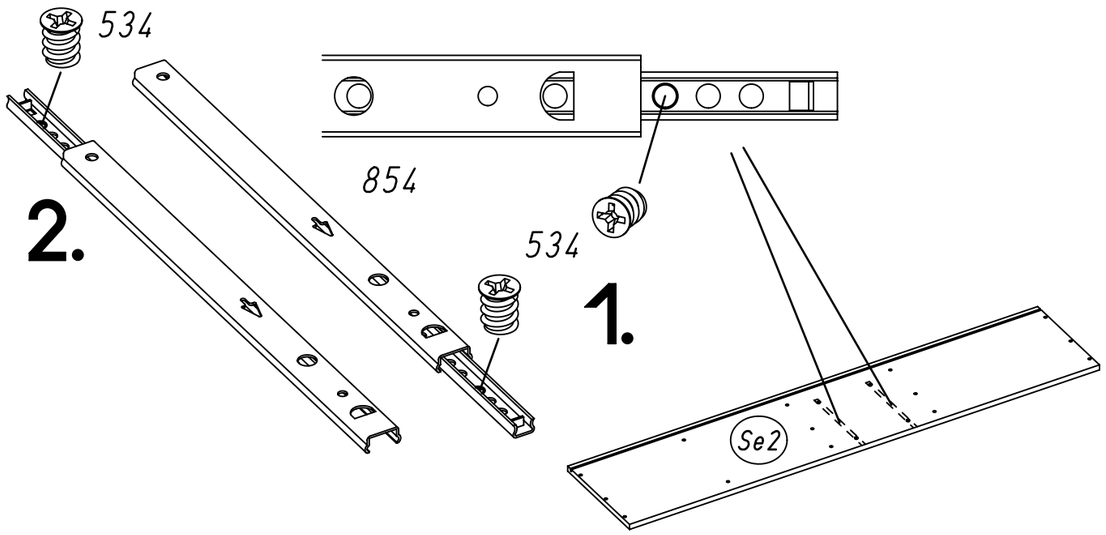

6 233

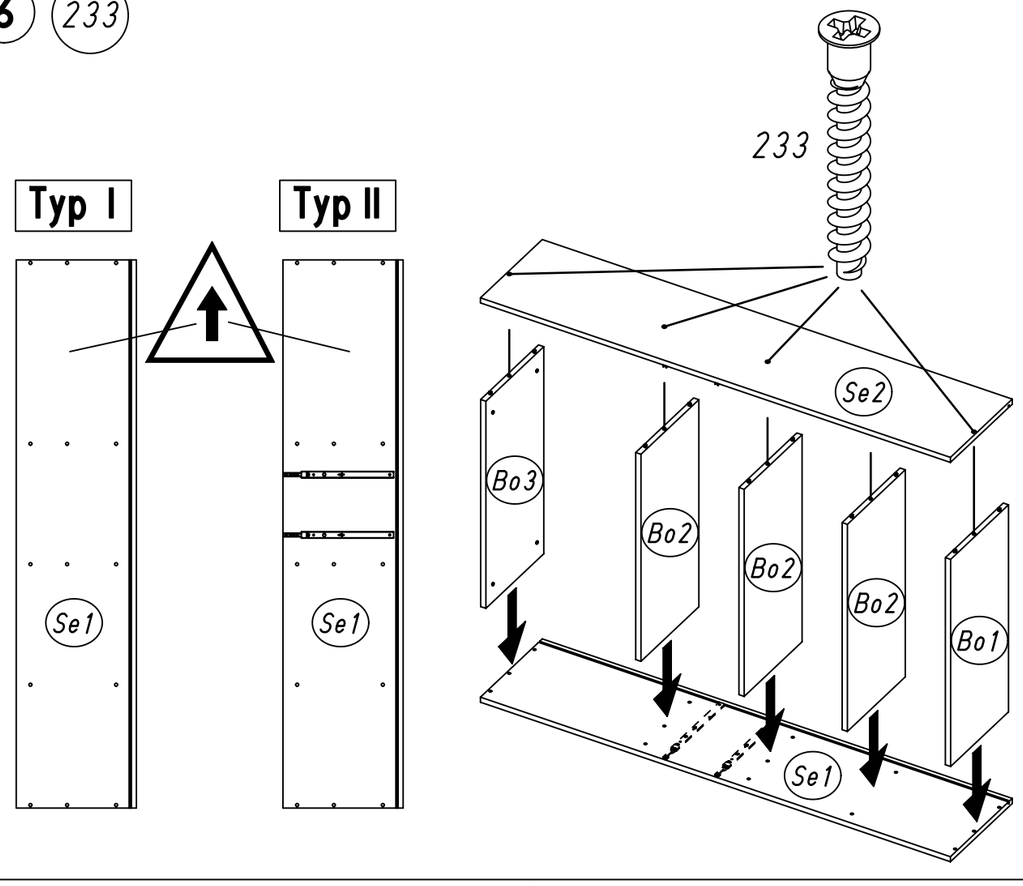

7 233

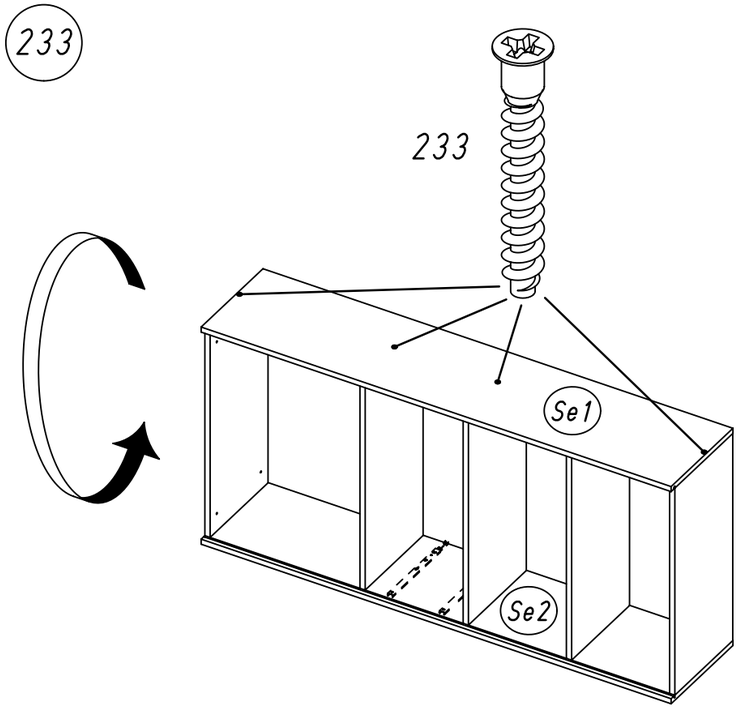

Typ I **Typ II**

8

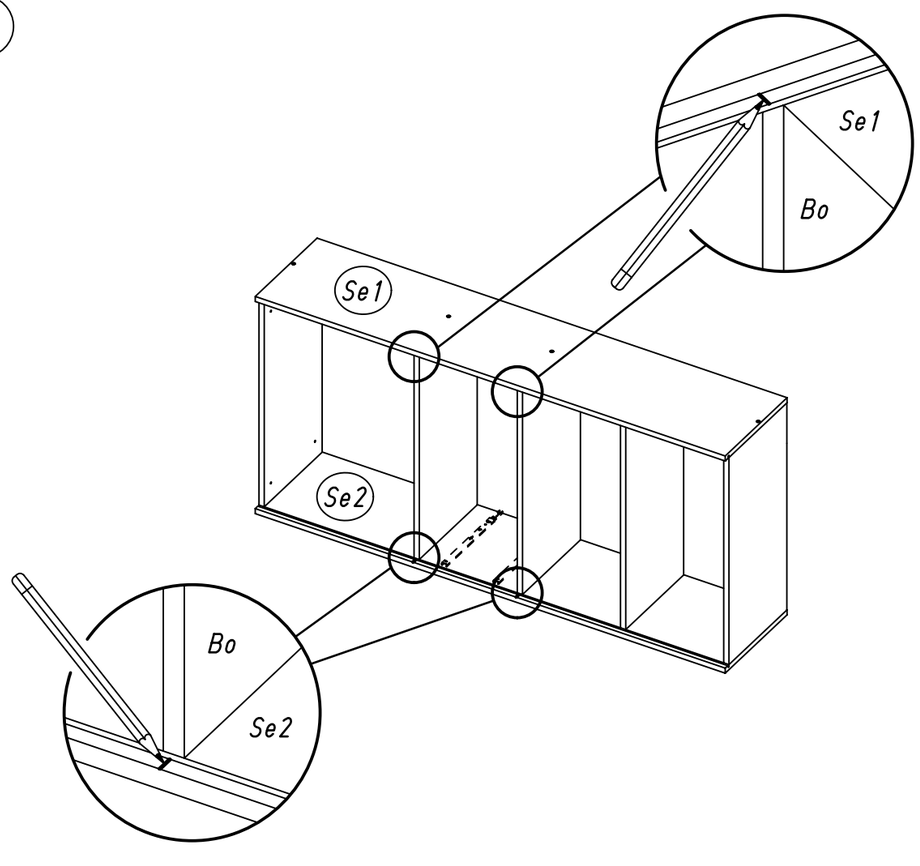

9 215

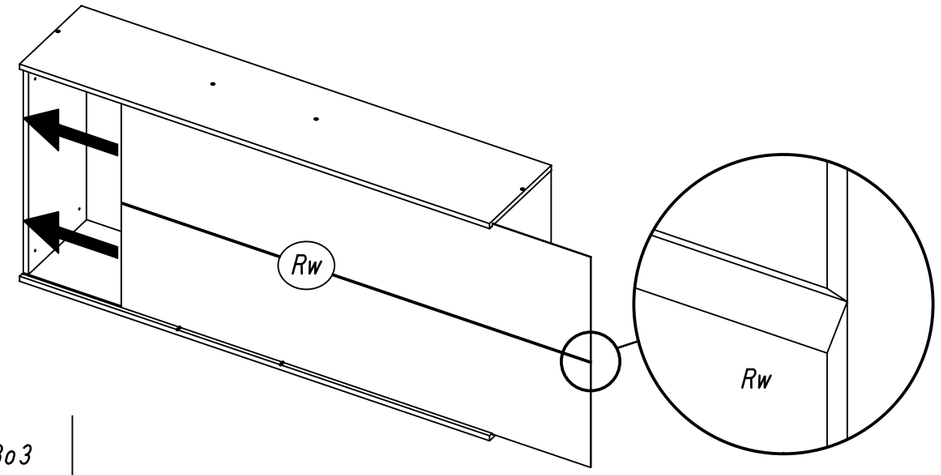

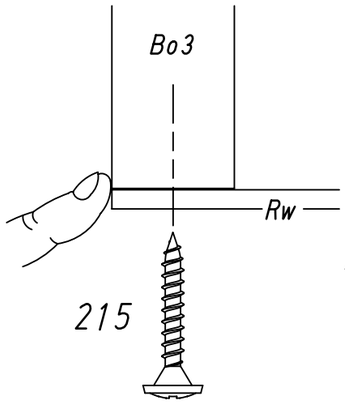

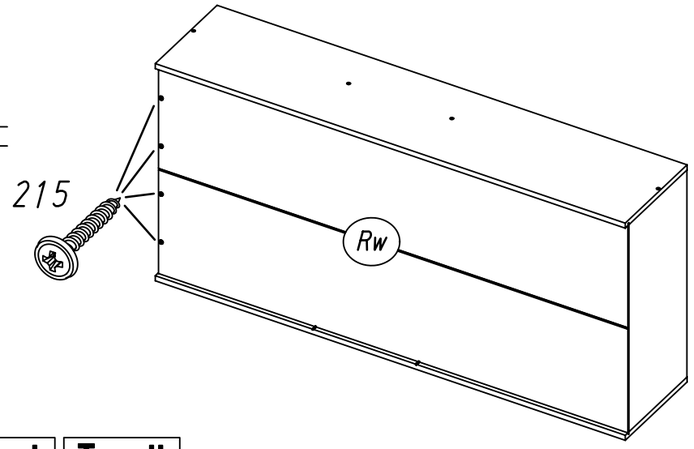

Typ I | Typ II

10 215

1.

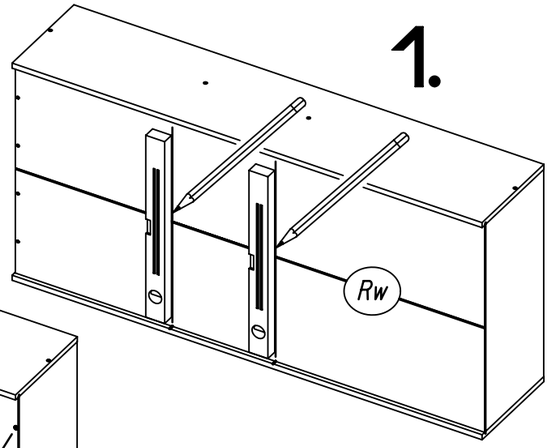

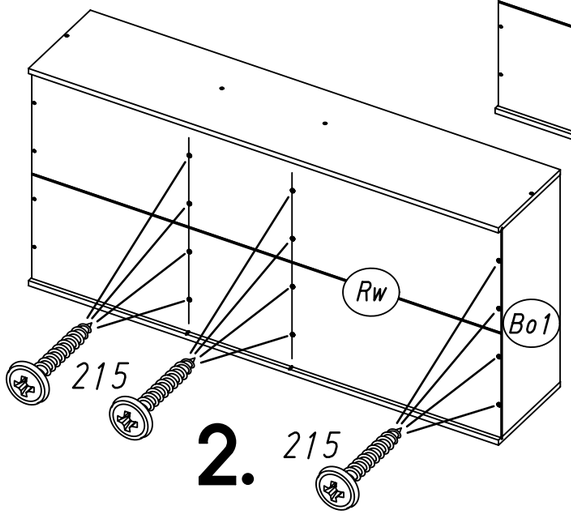

2.

11

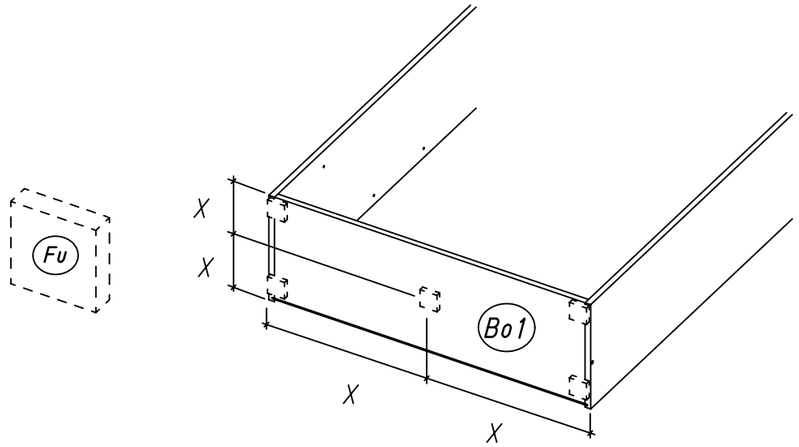

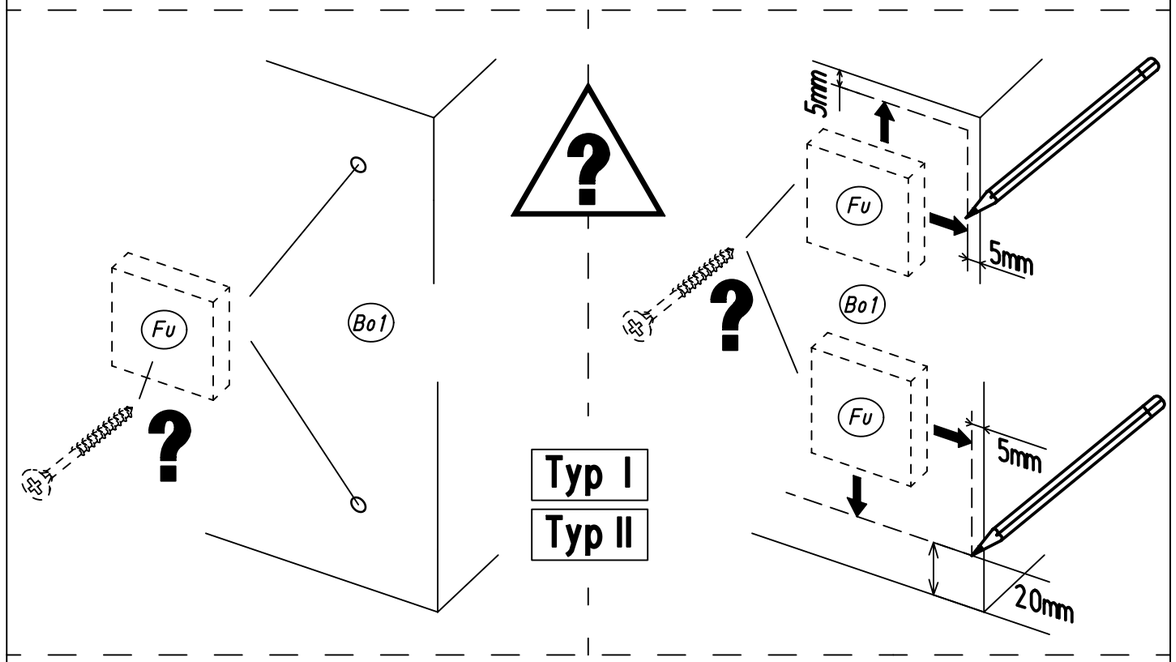

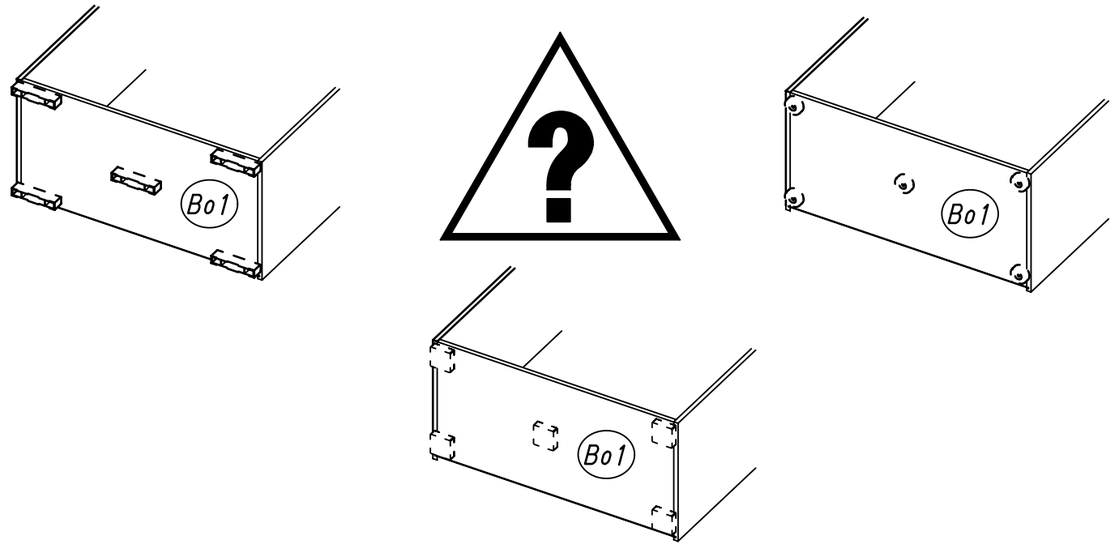

12 203 **Typ I** **Typ II**

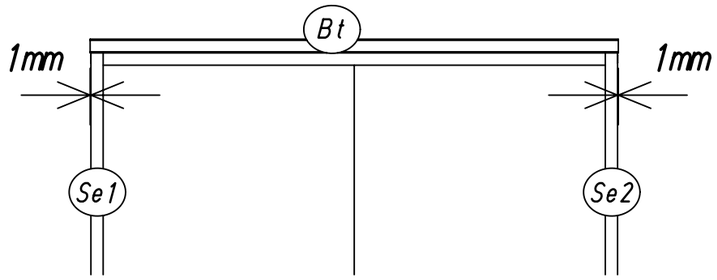

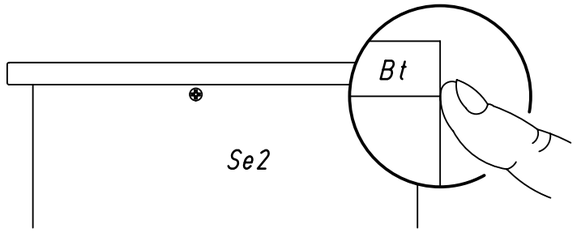

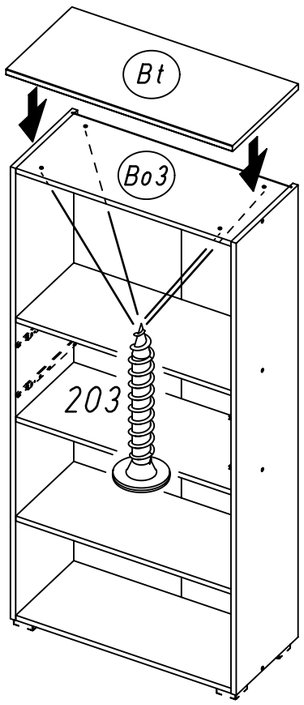

13 271 **Typ I** **Typ II**

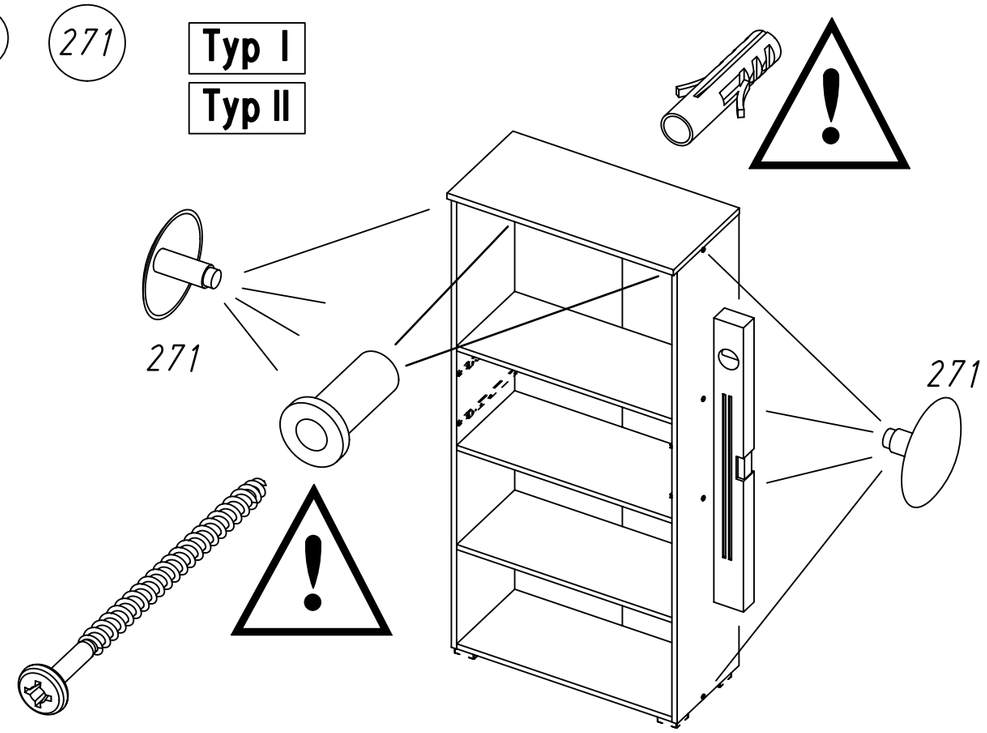
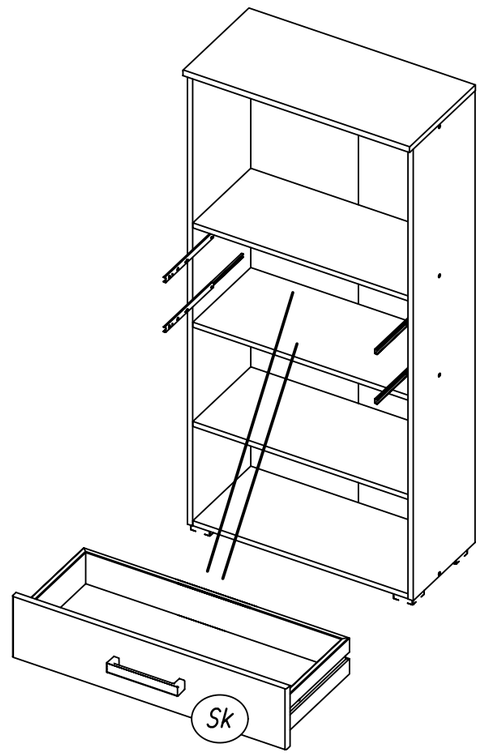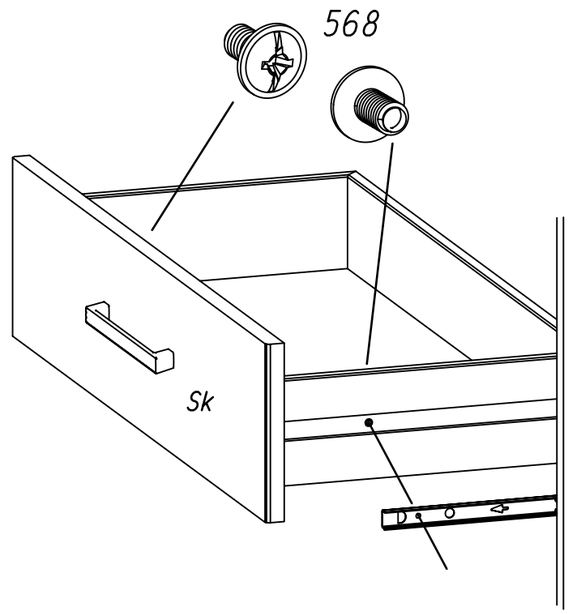
14 568 **Typ II**