ME623_03

rauch

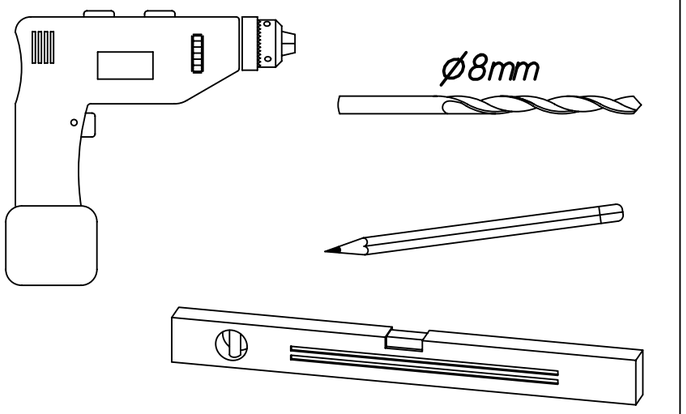

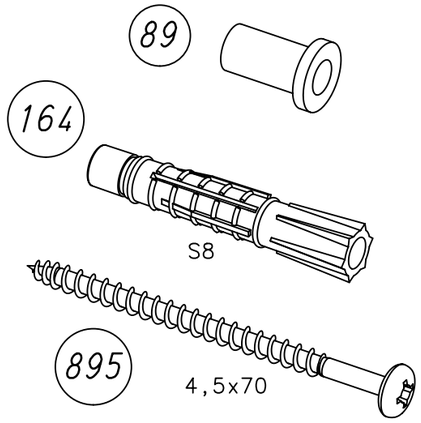

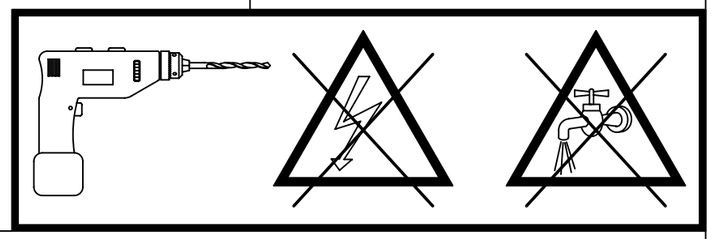

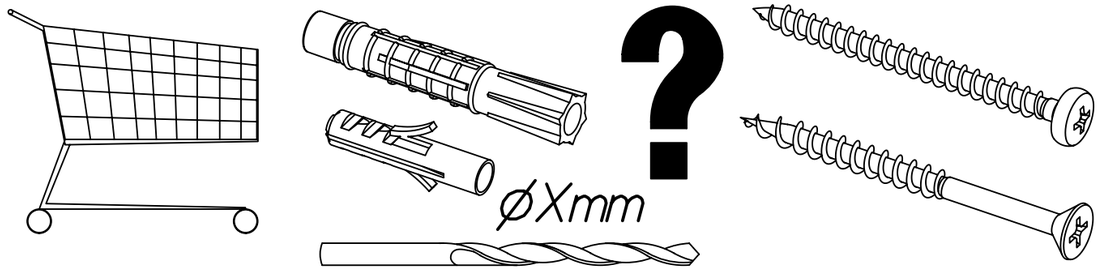

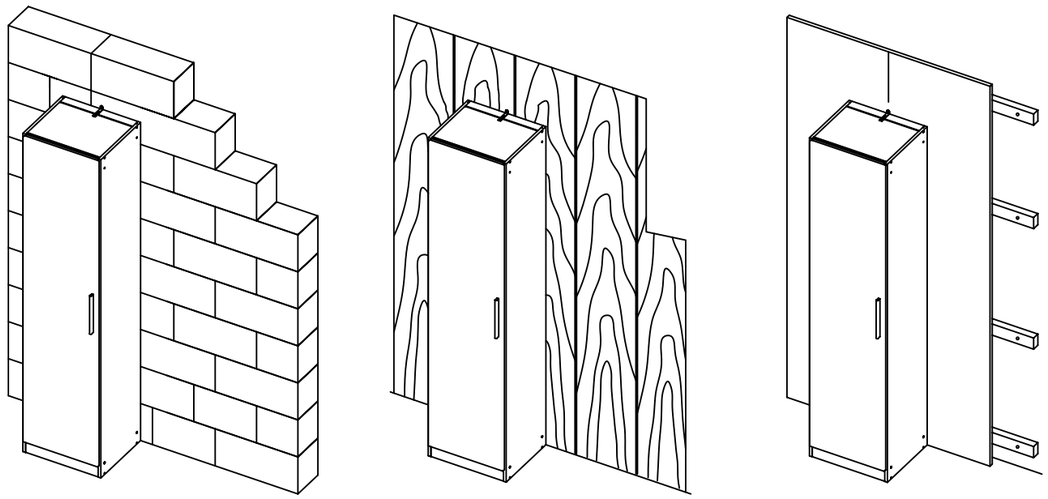

1

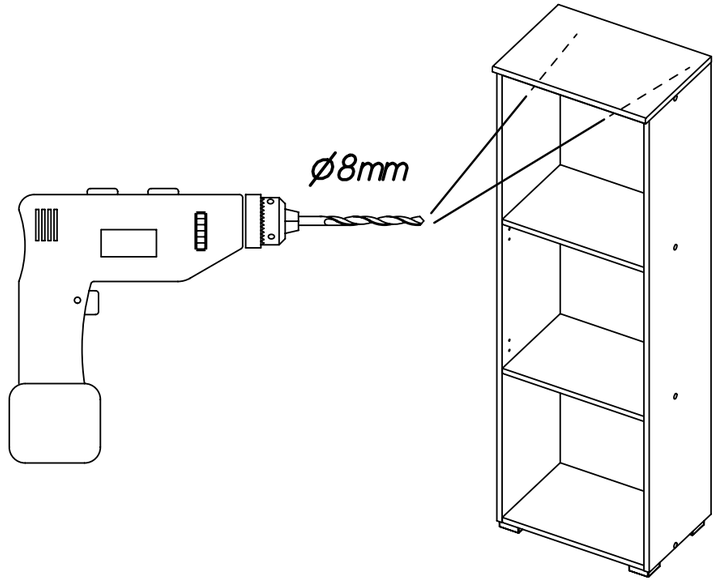

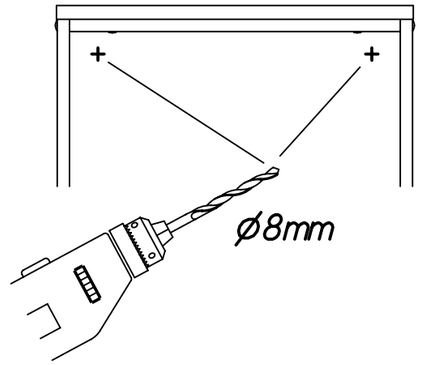

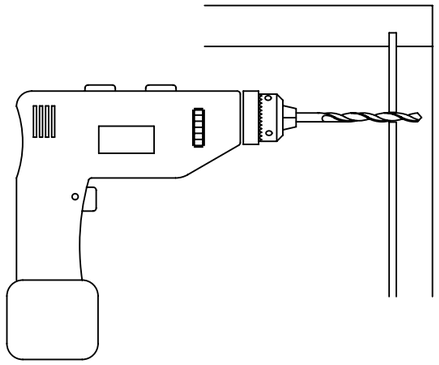

2

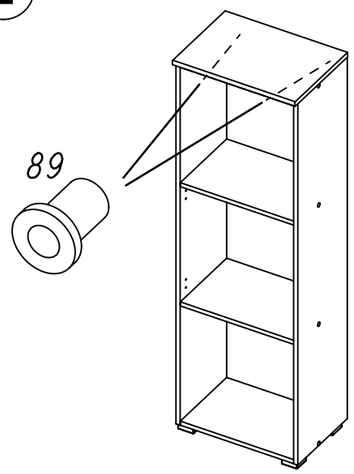

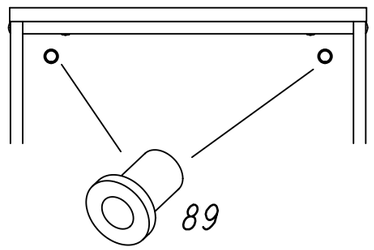

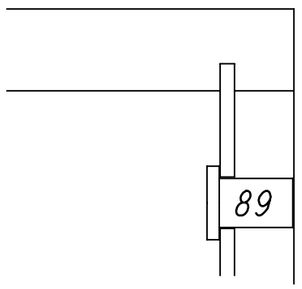

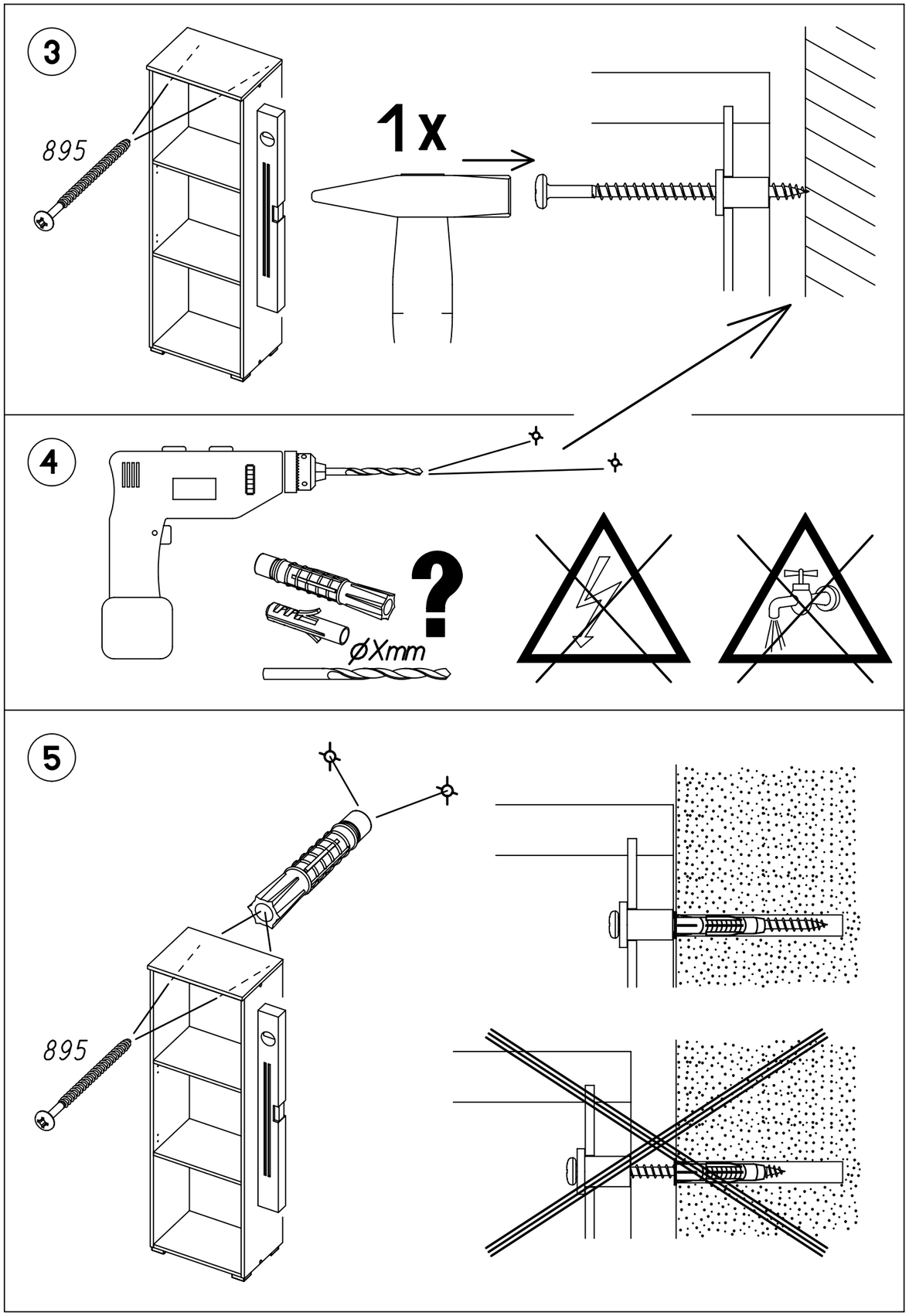
3
895
1x
4
?
øXmm
5
895