1.

M1655_02

rauch

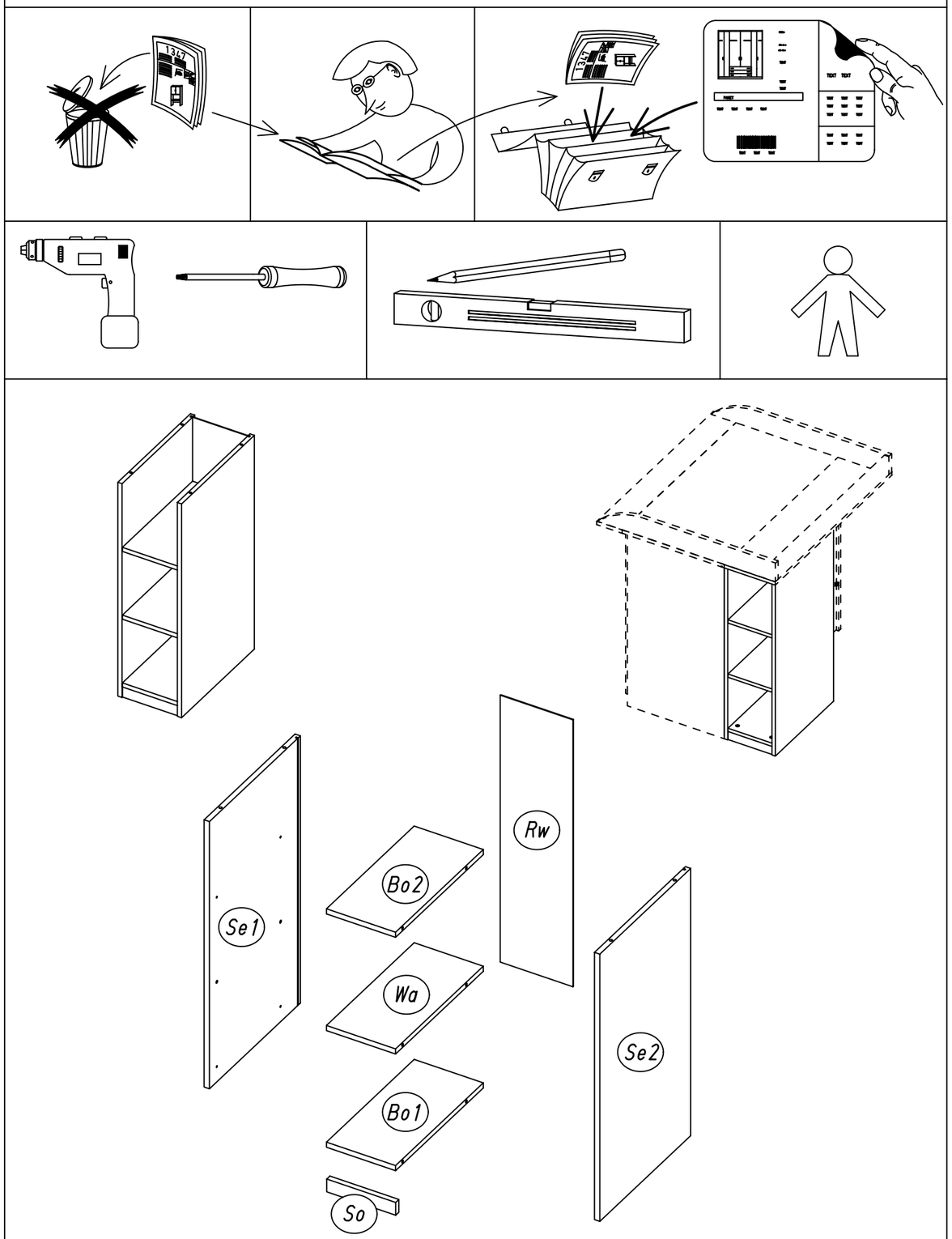

Rauch Möbelwerke GmbH, Wendelin-Rauch-Strasse, 97893 Freudenberg

2.

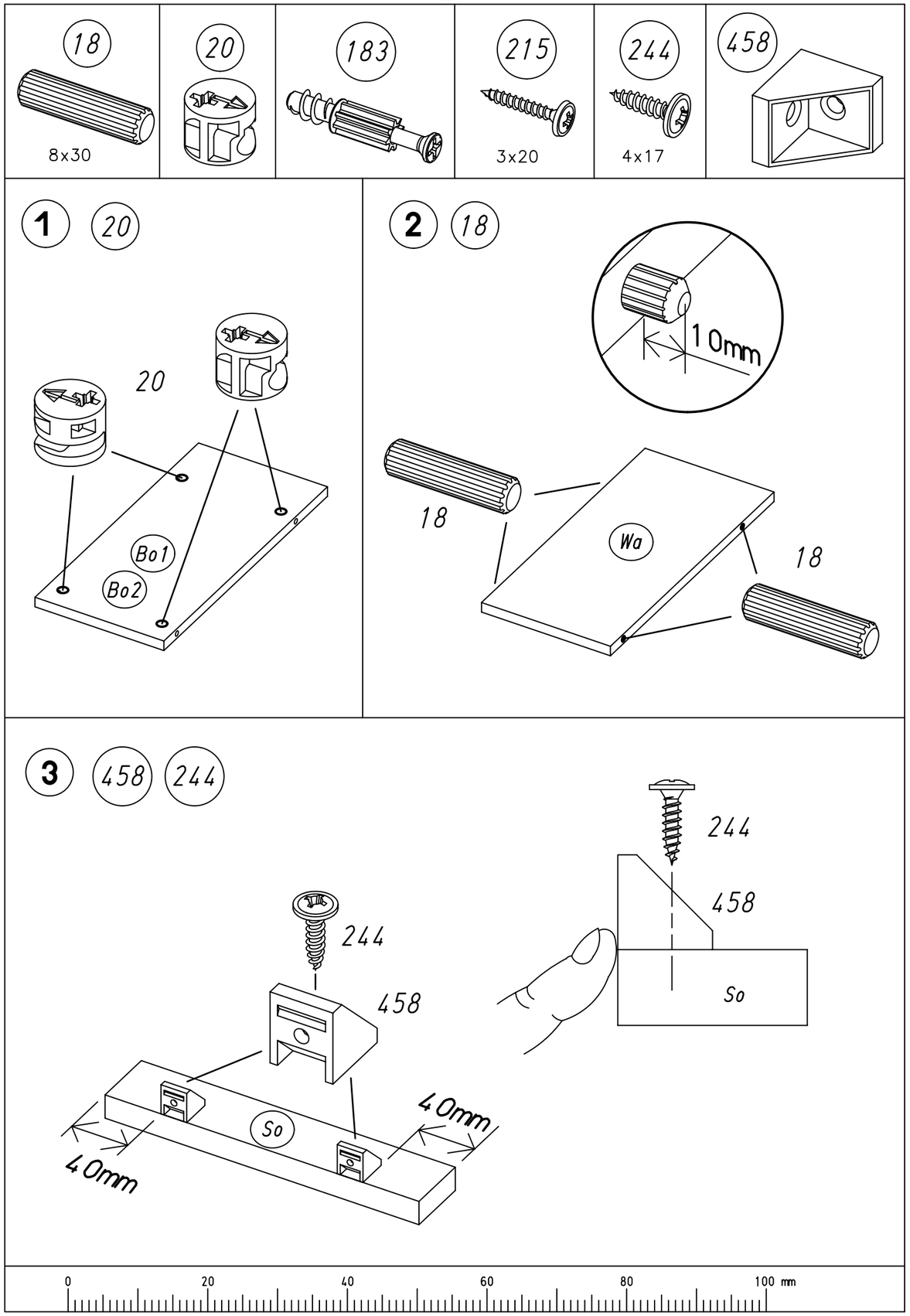

4 244

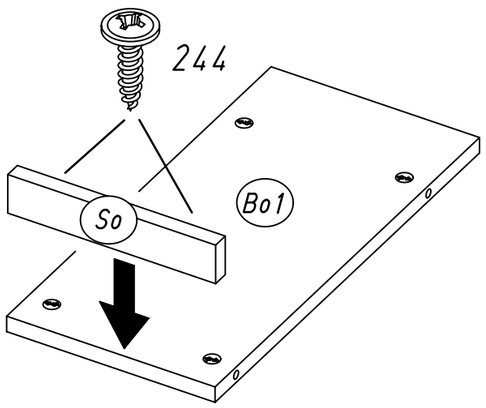
So
Bo1
244
So
Bo1

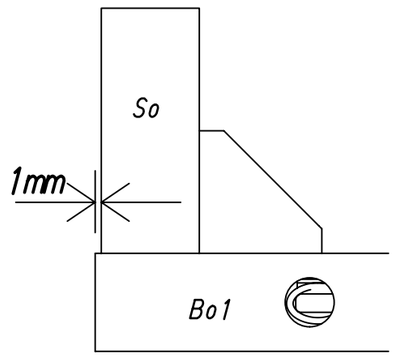
So
1mm
Bo1

5 183

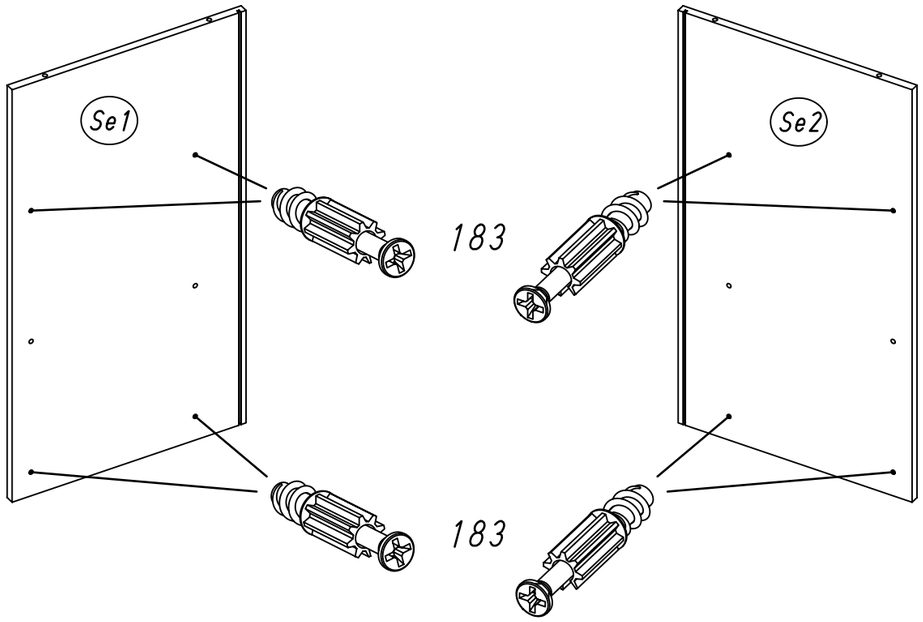
Se1
Se2
183
183

6

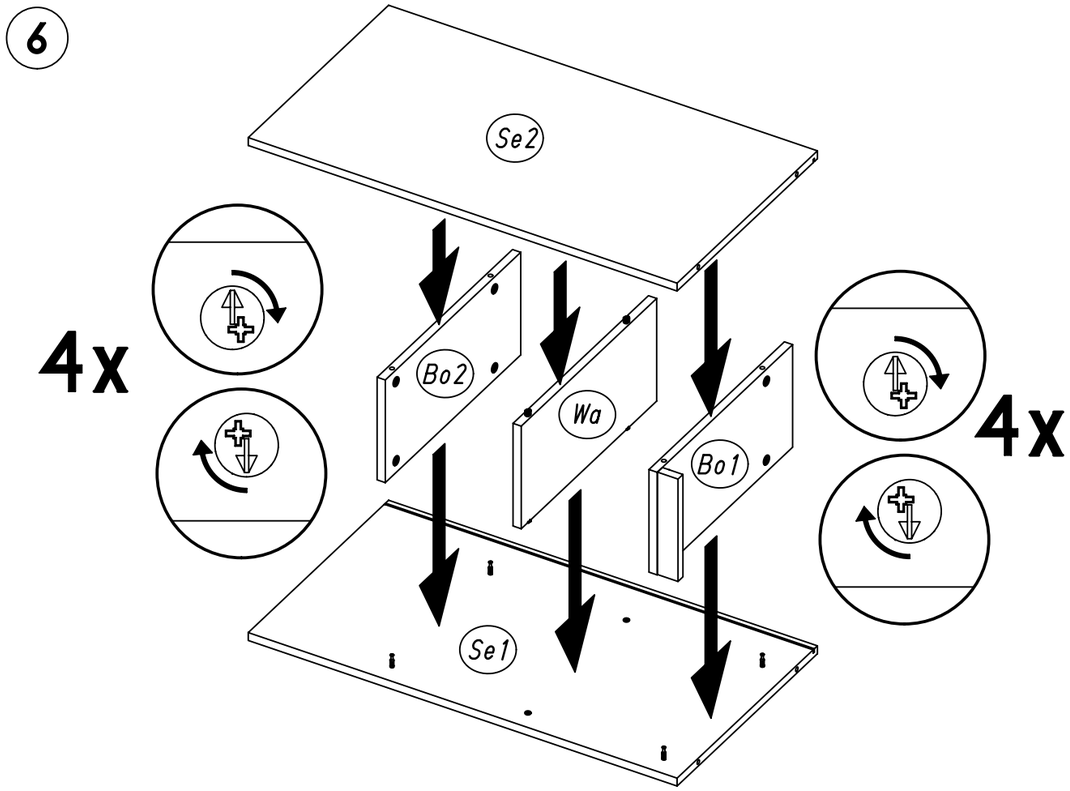
Se2
4x
Bo2
Wa
Bo1
4x
Se1

7

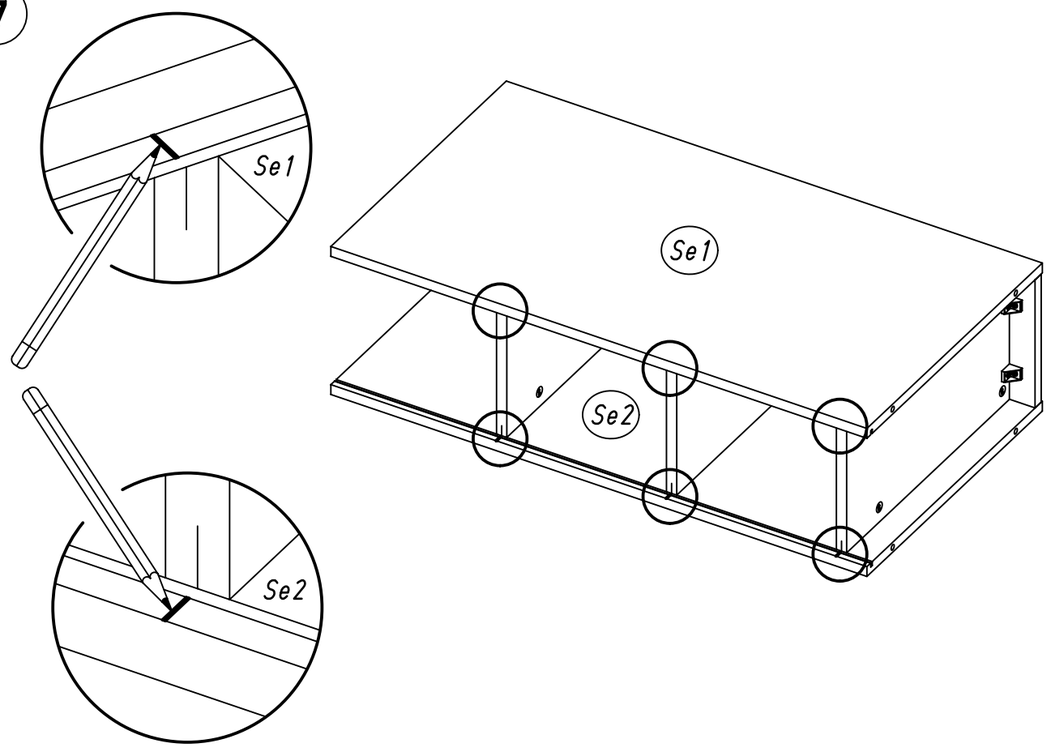
Se1
Se1
Se2
Se2

8 215

1.

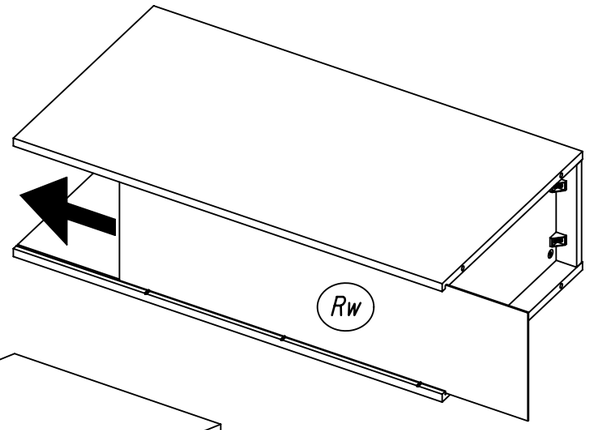

2.

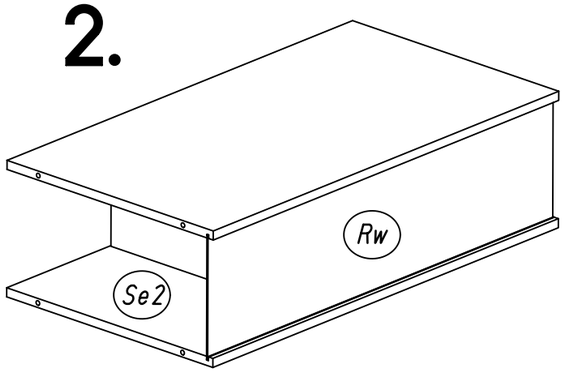

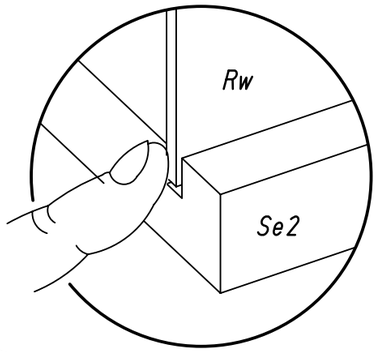

3.

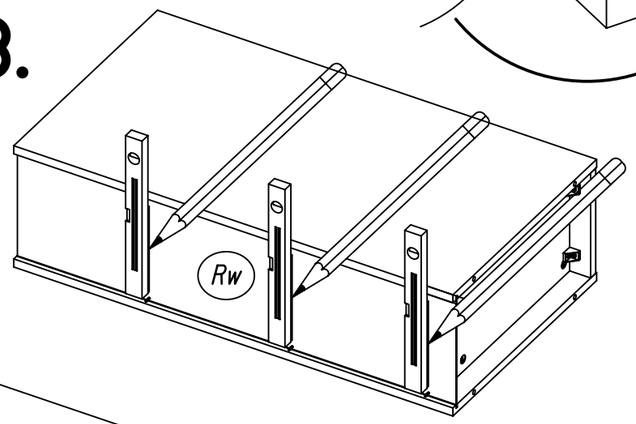

4.

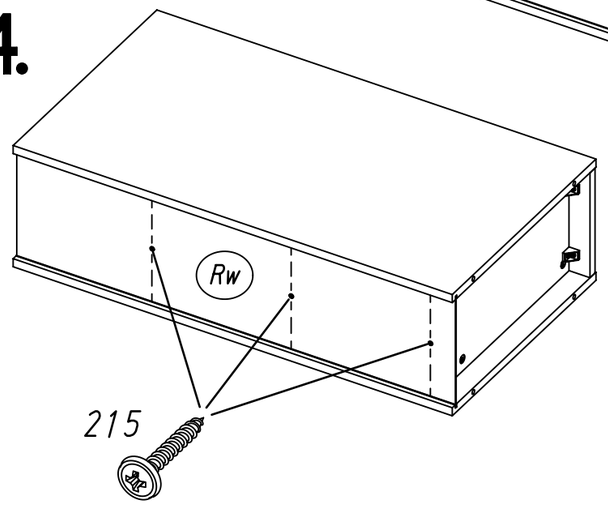

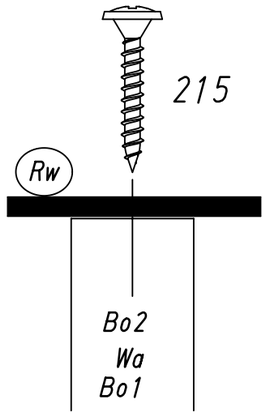
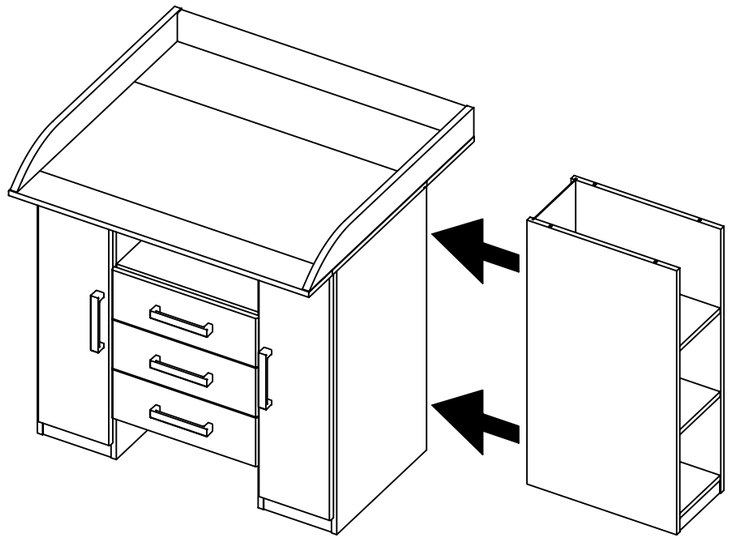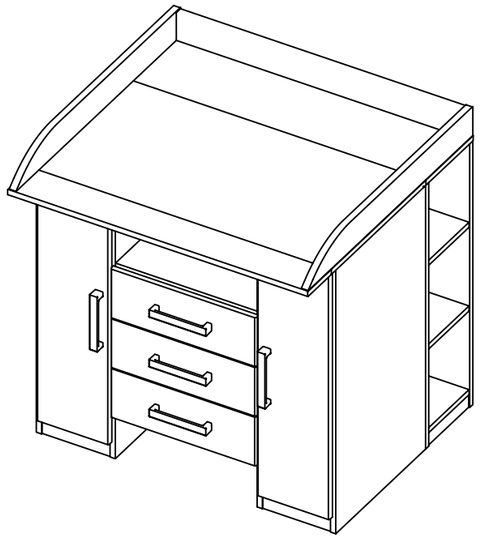
9