1.

M1677_02

rauch

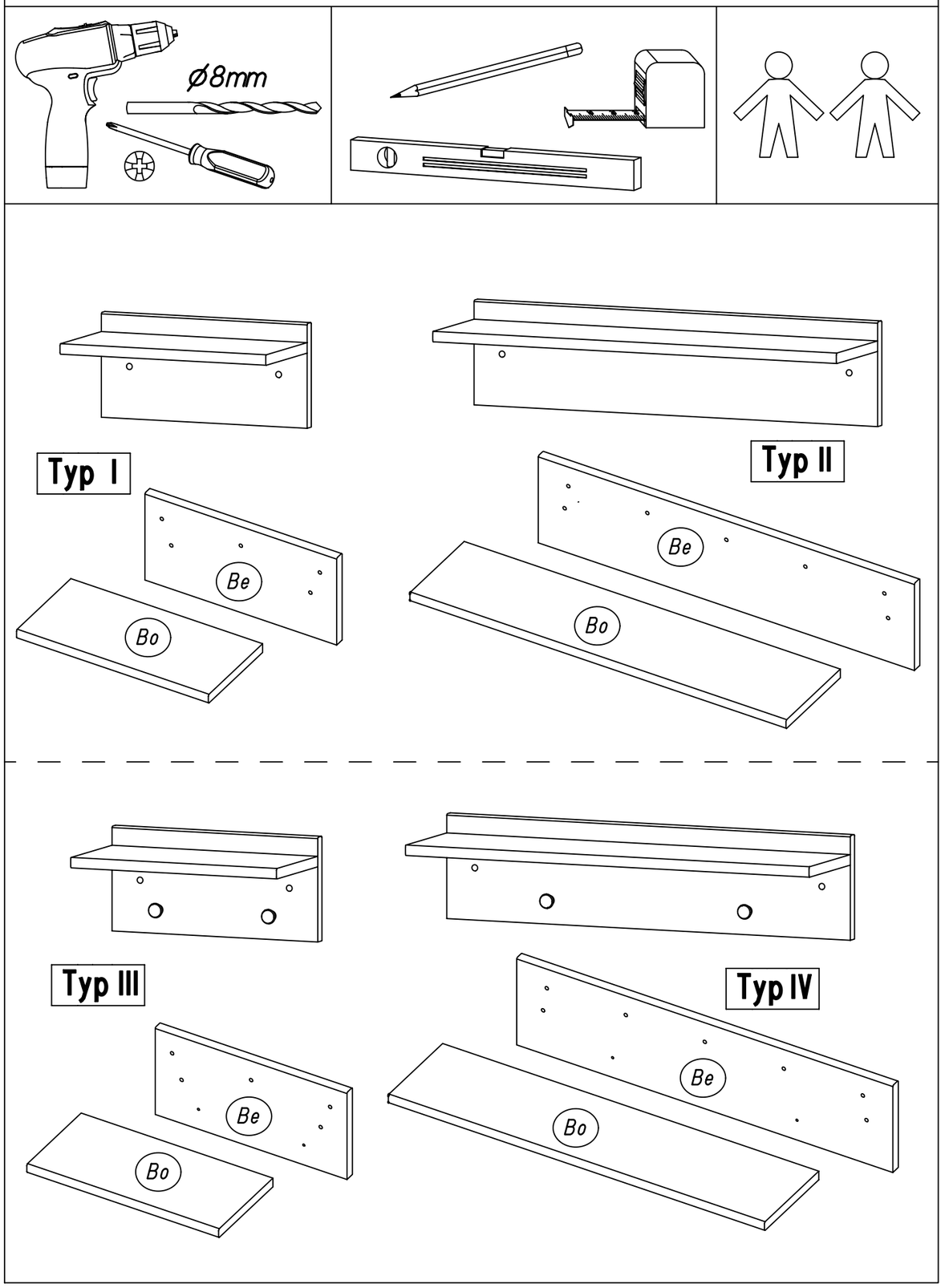

2.

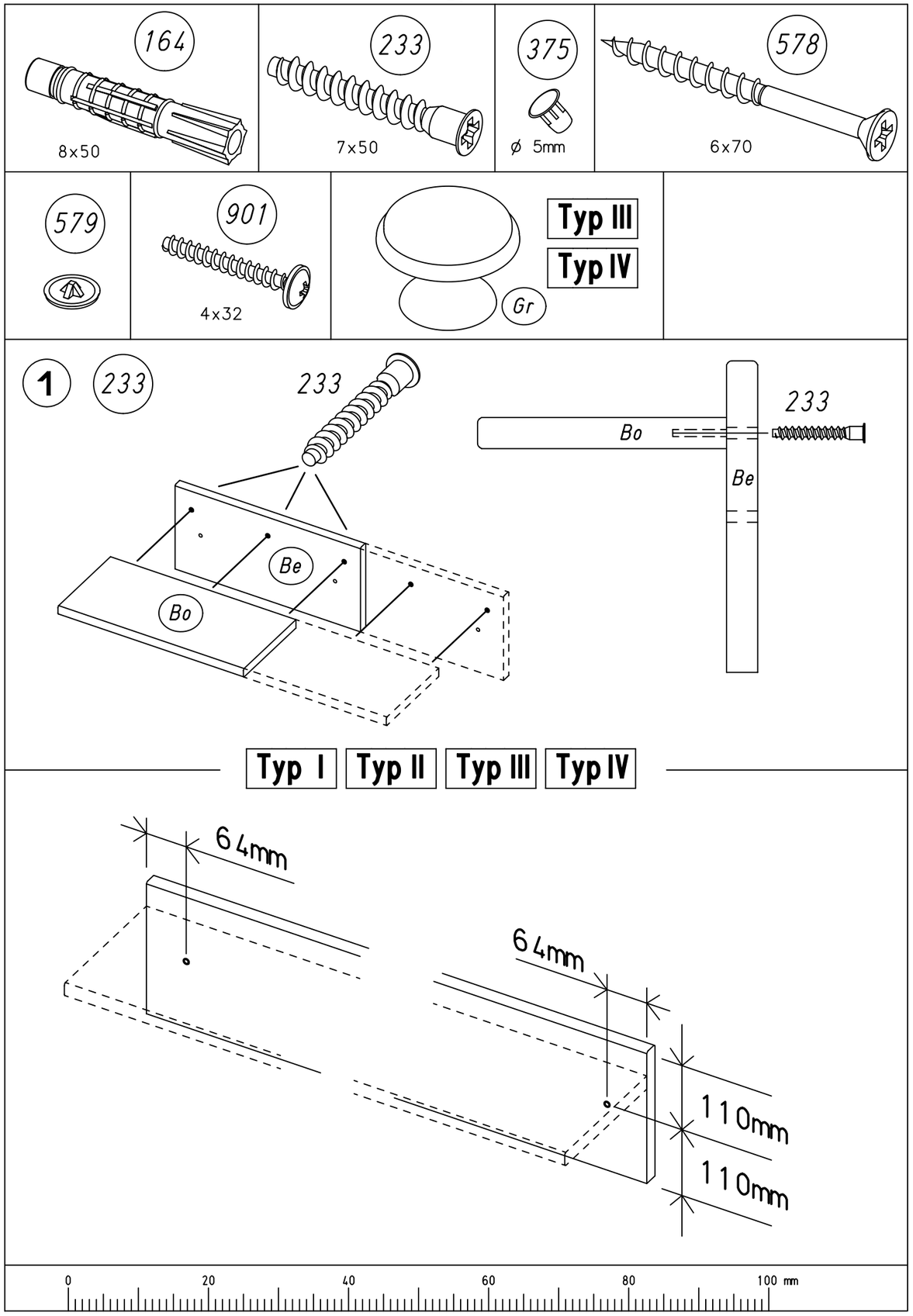

M1677

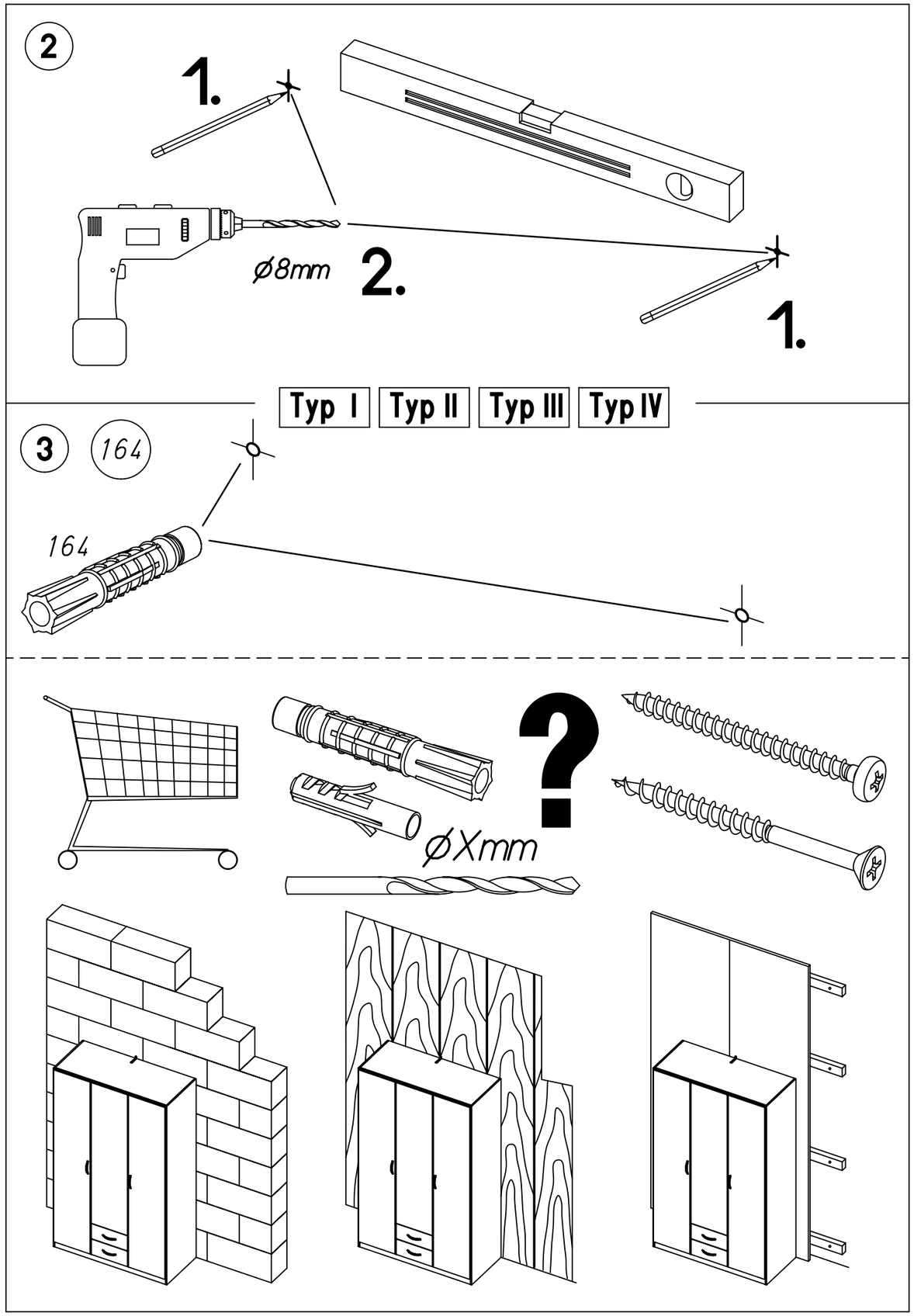
2
1.
Ø8mm
2.
1.
Typ I
Typ II
Typ III
Typ IV
3
164
164
?
ØXmm

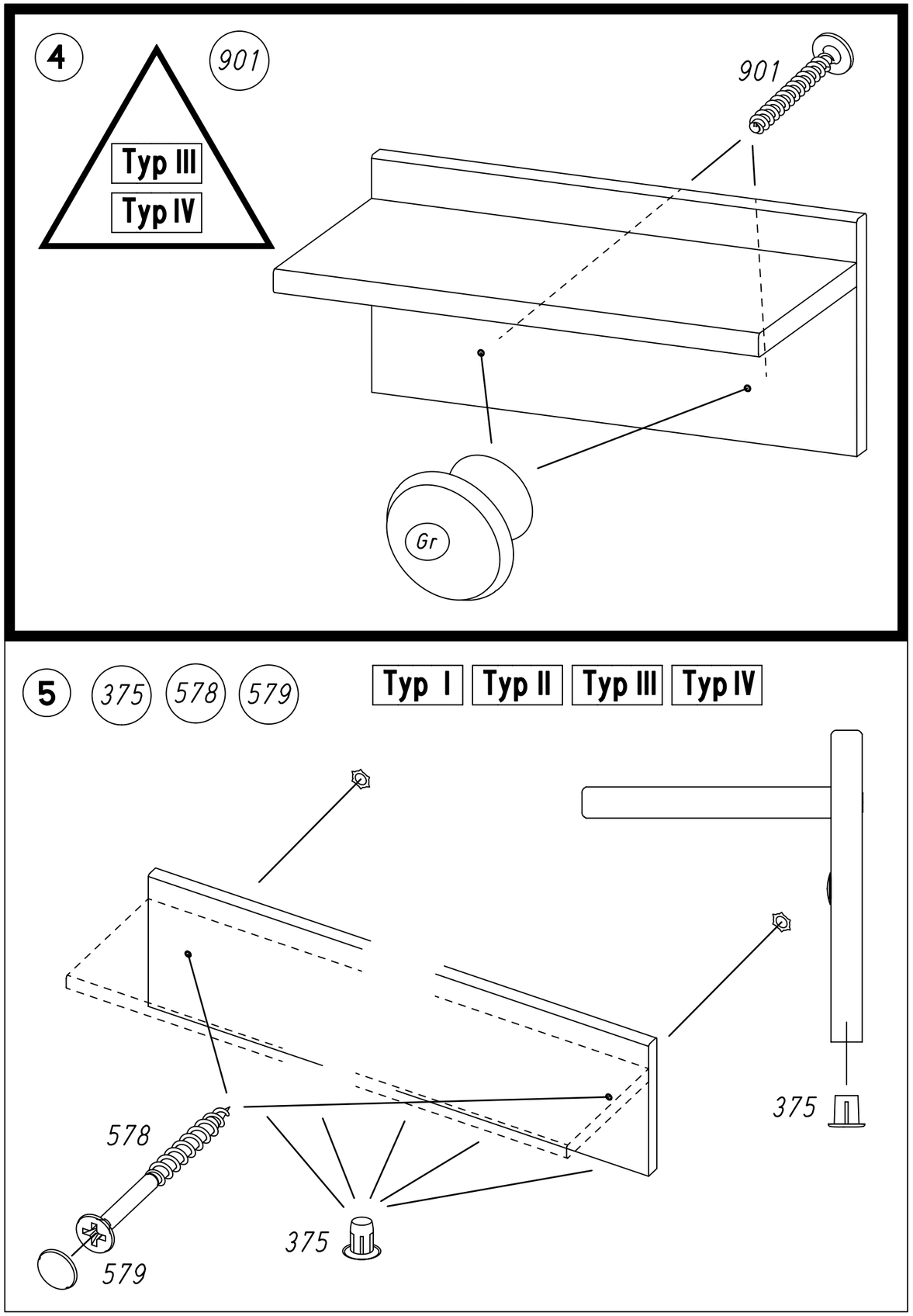
4
901
Typ III
Typ IV
901
Gr
5
375
578
579
Typ I
Typ II
Typ III
Typ IV
578
579
375
375