1.

M1301_09

rauch

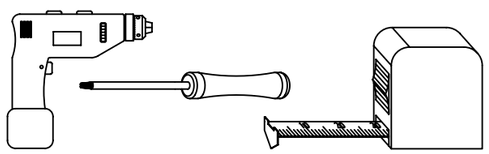

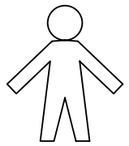

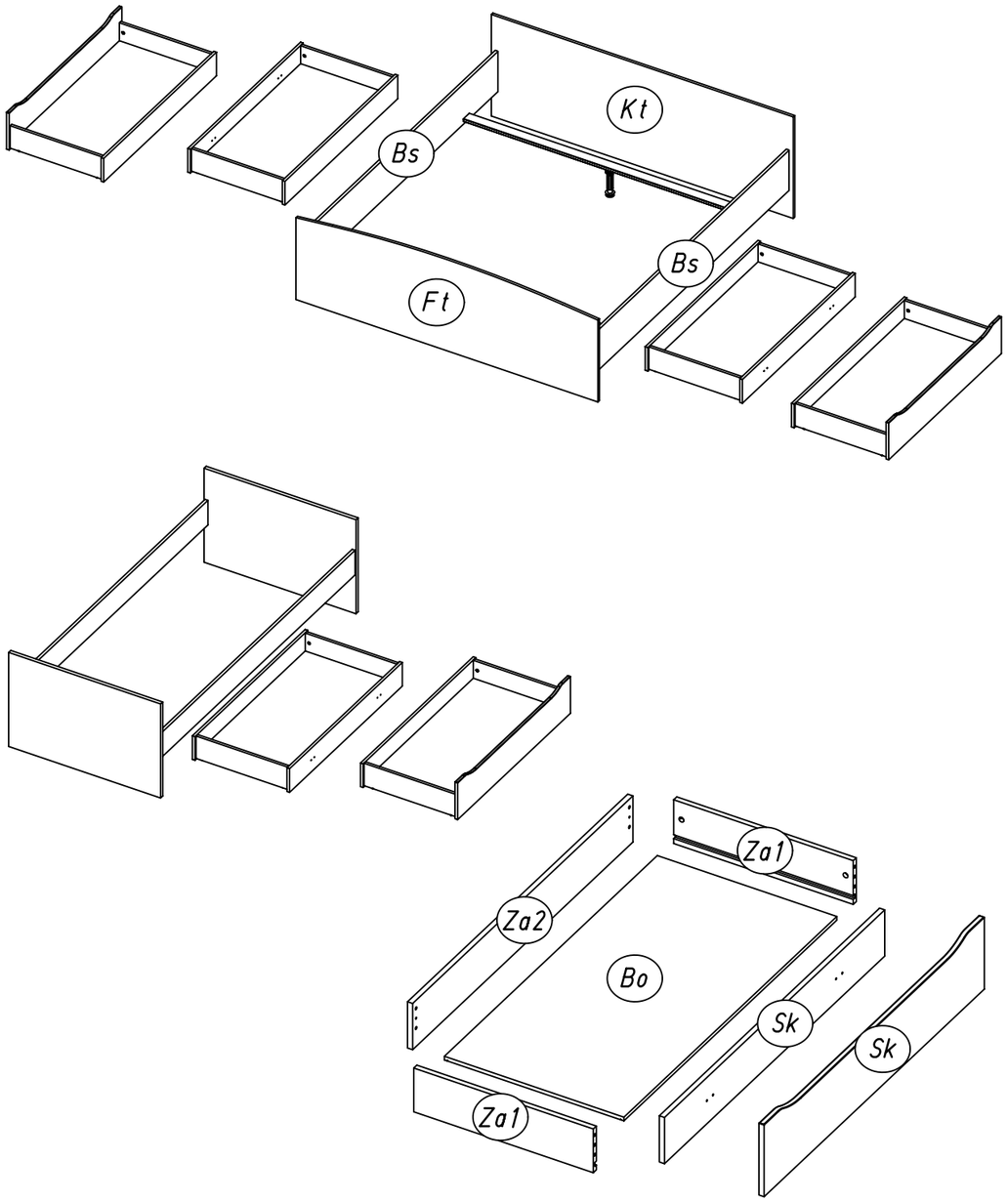

2.

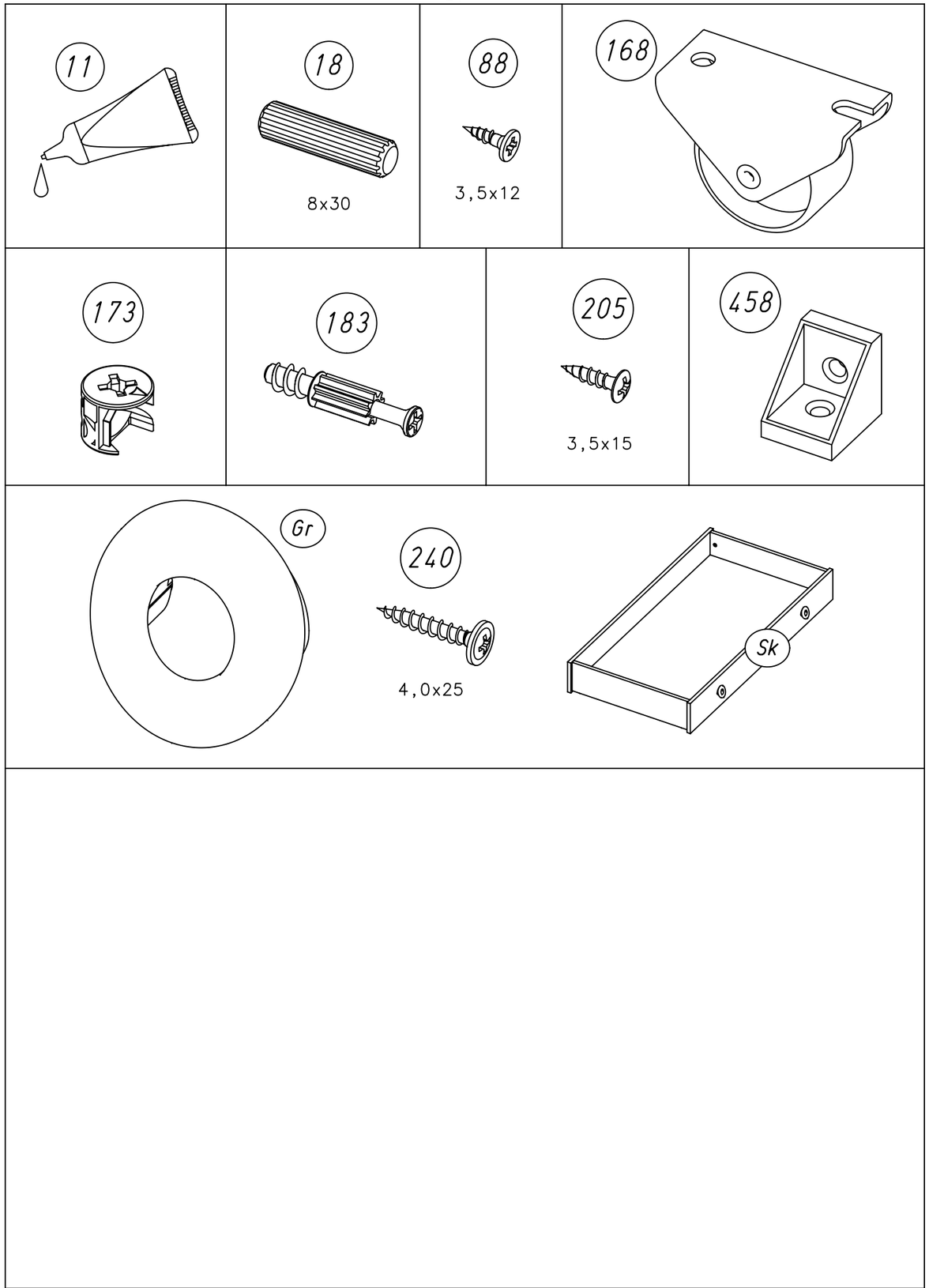

M1301

1 (18)

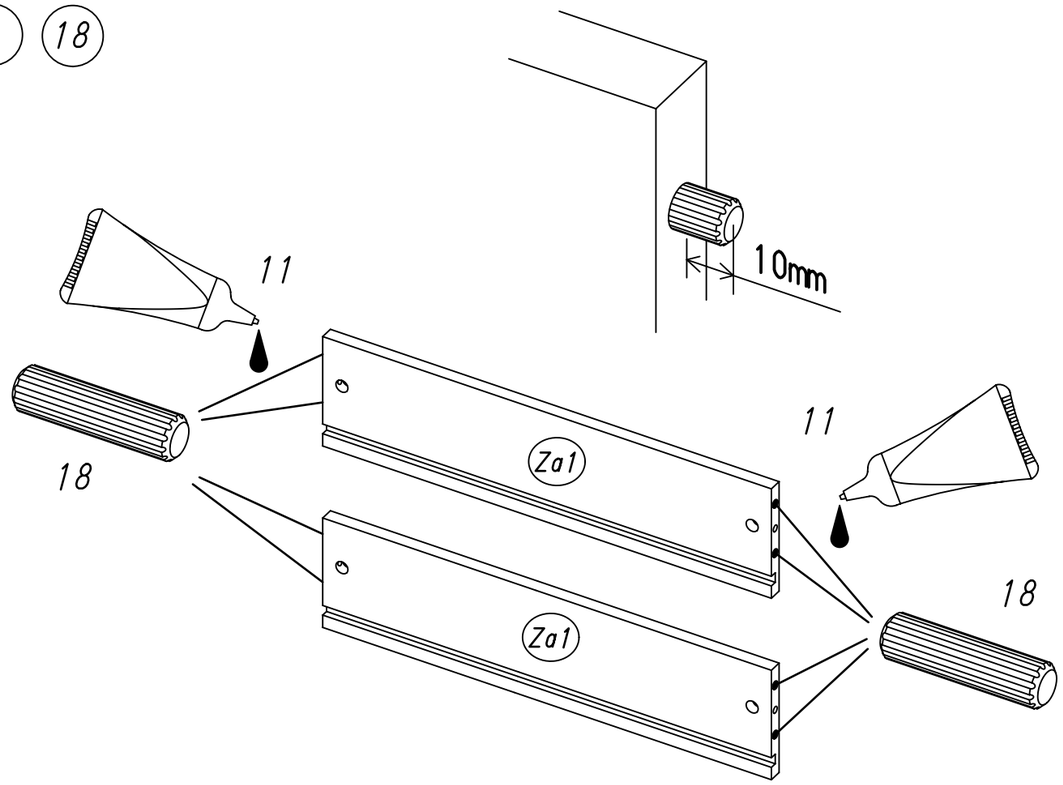

2 (173)

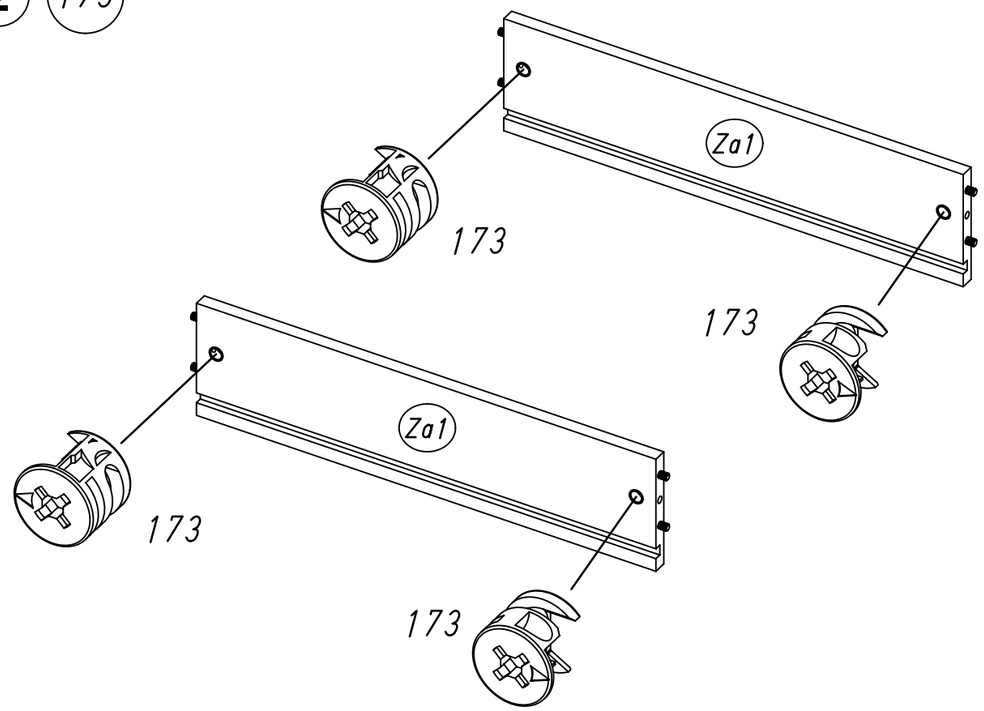

3 (183)

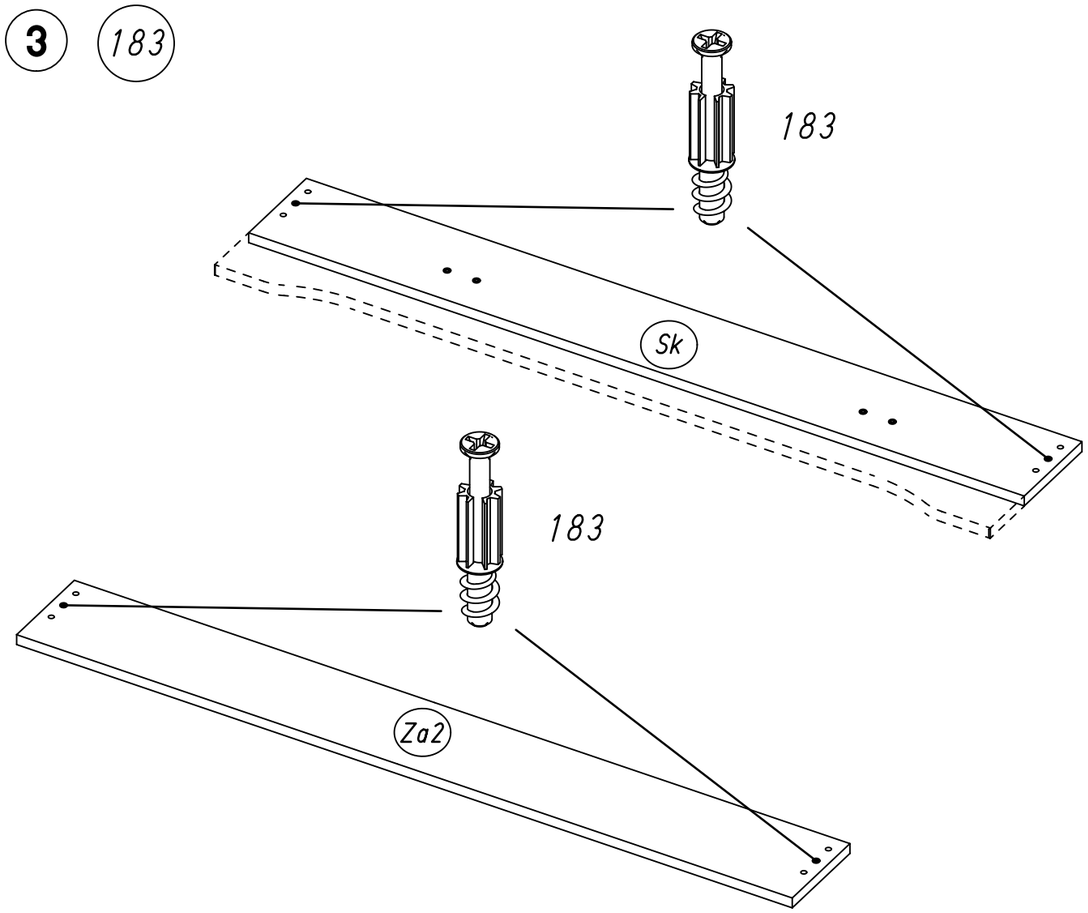

4

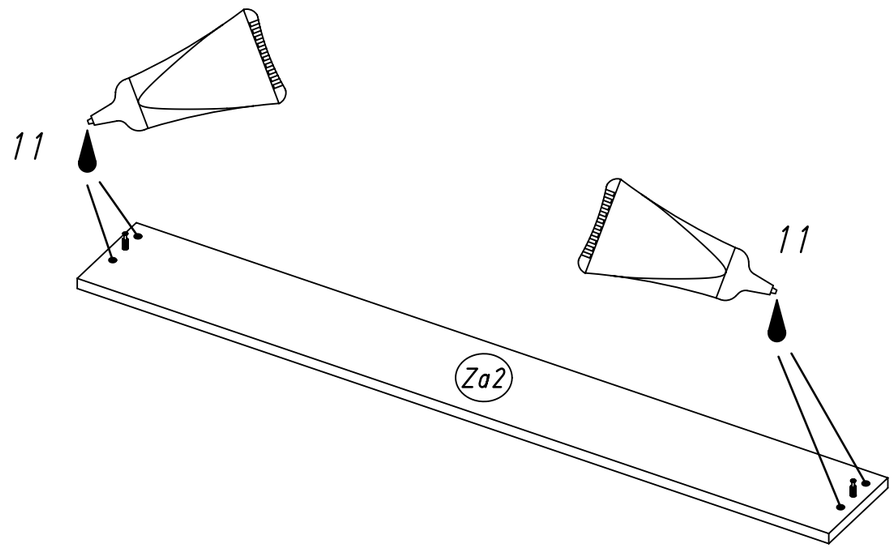

5

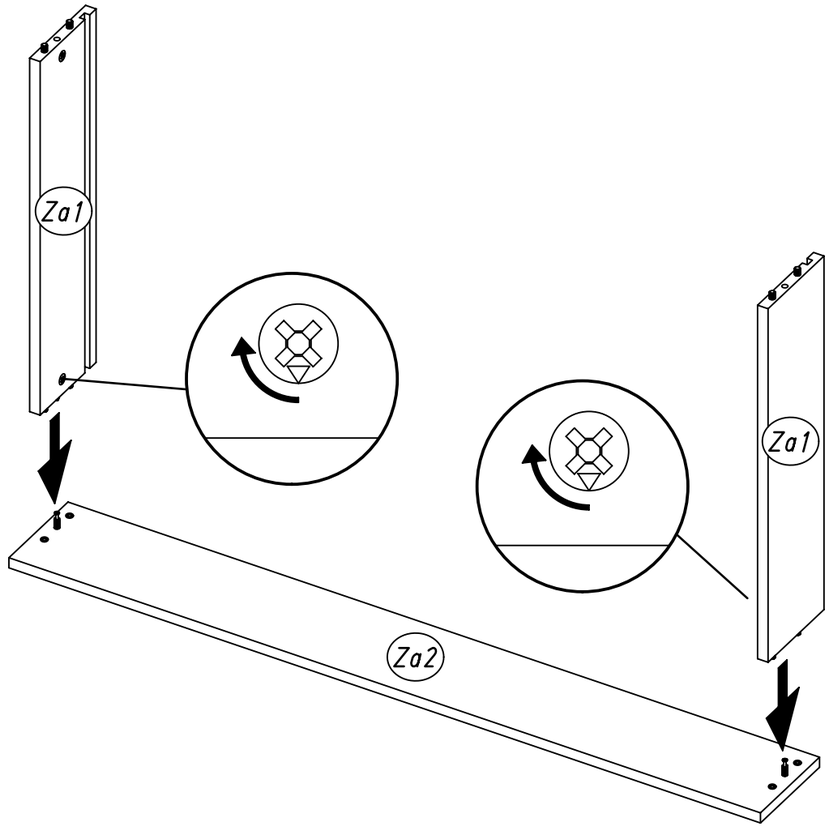

6

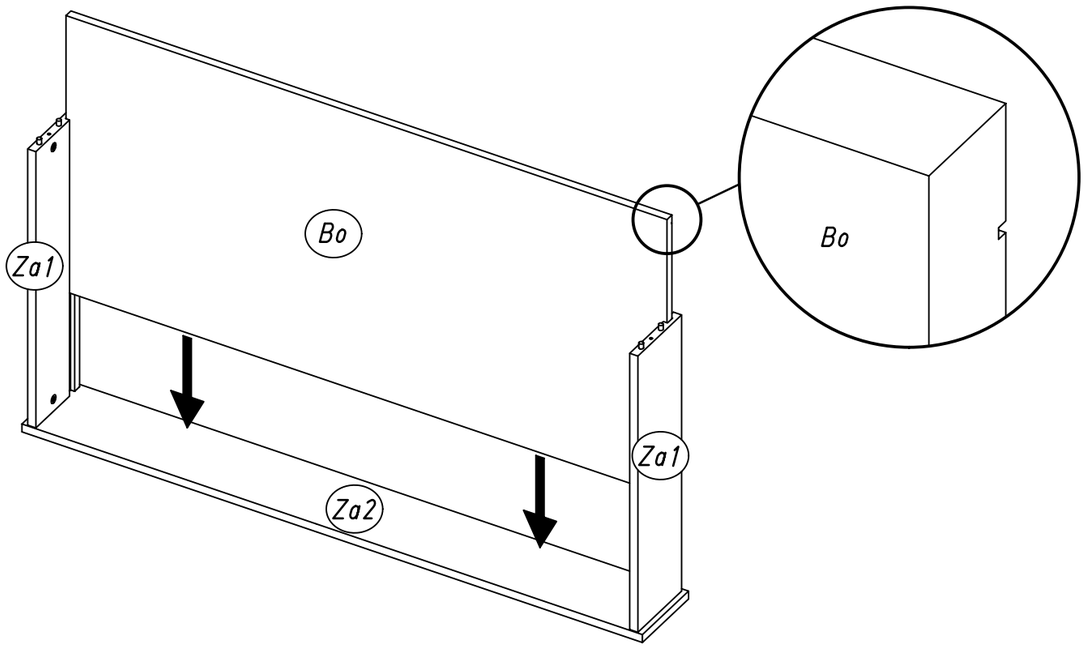

7

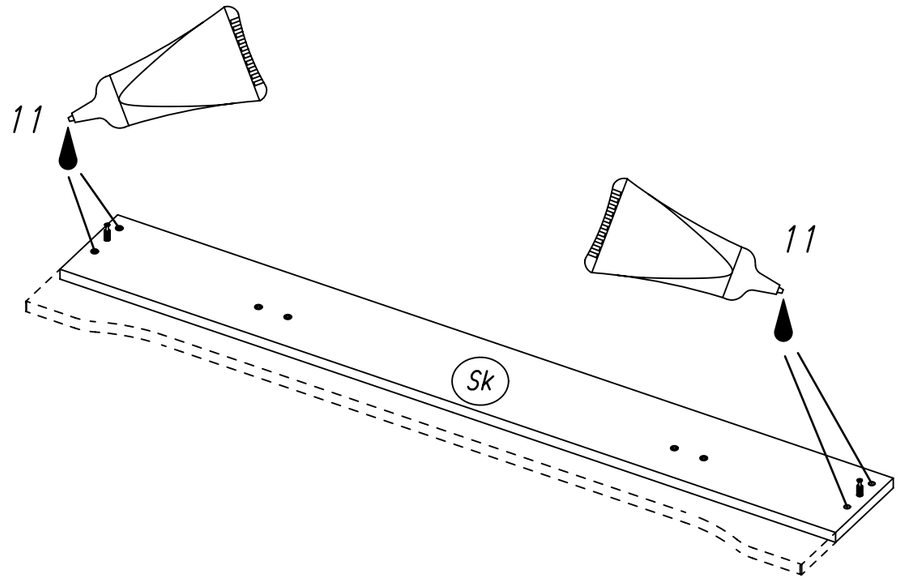

8

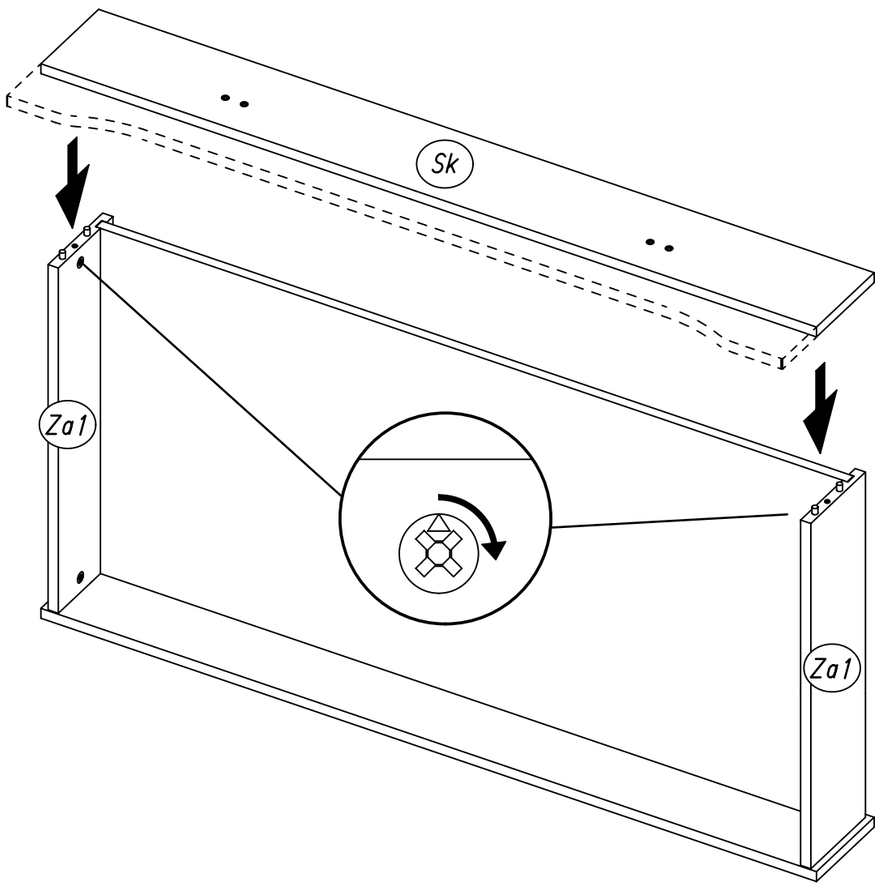

9 168 88

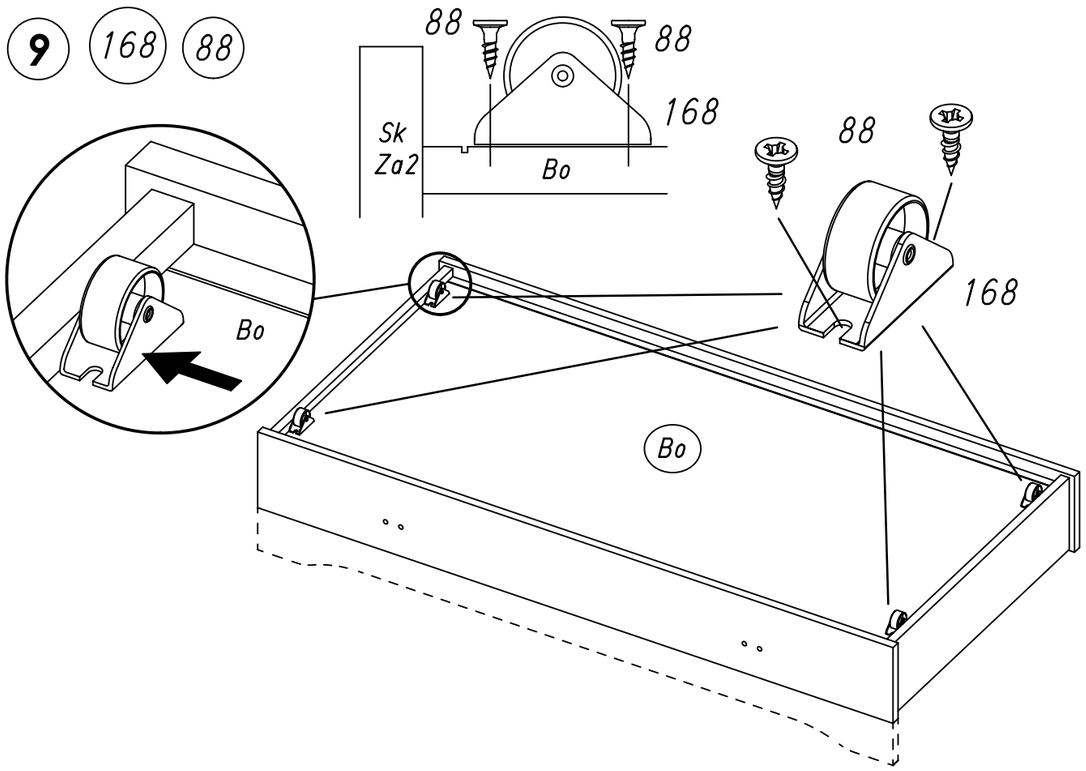

10 458 205

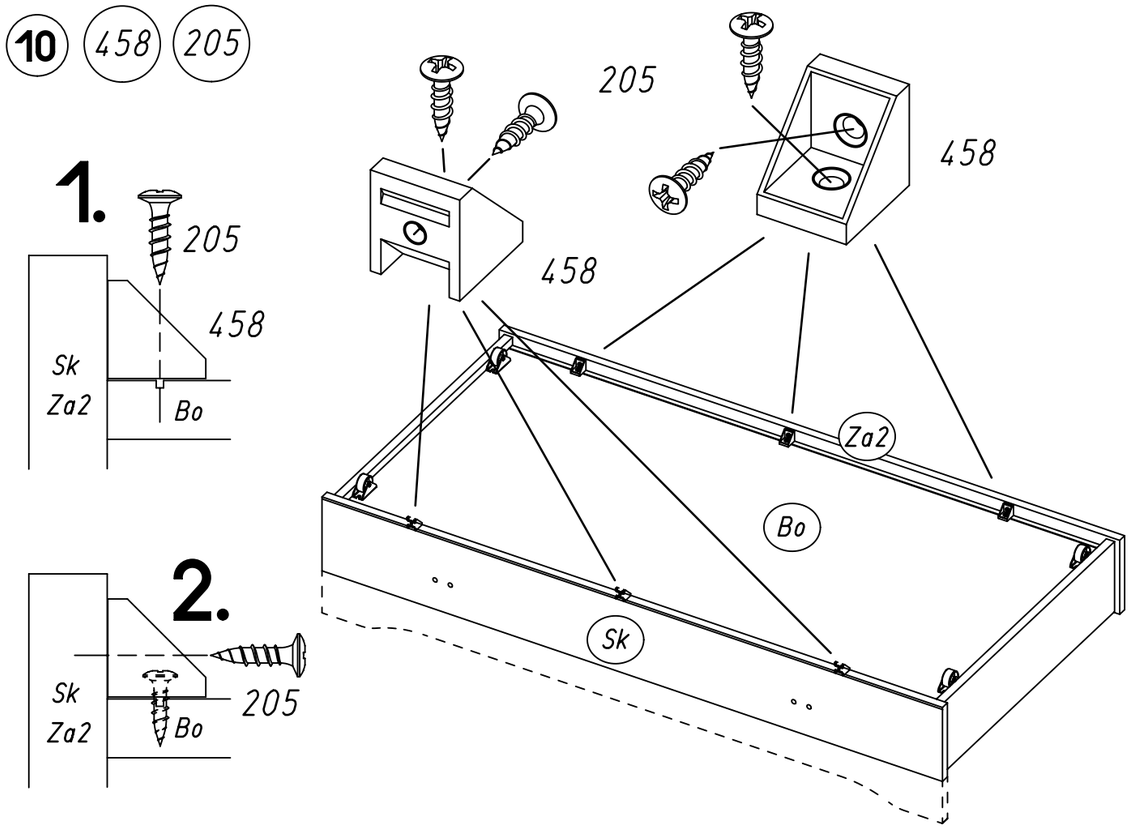

11 240

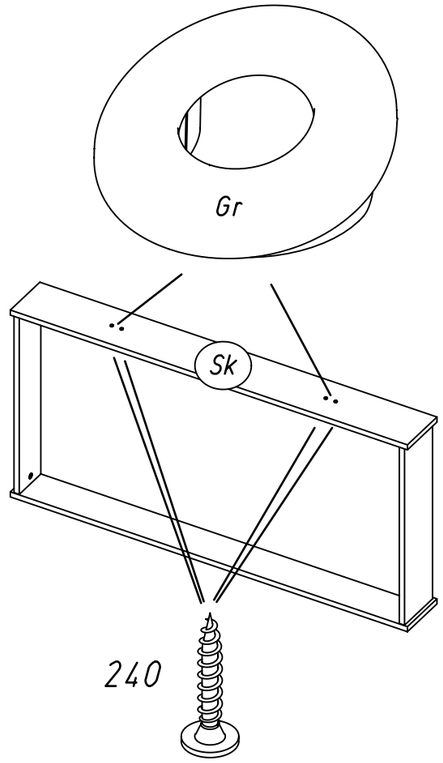
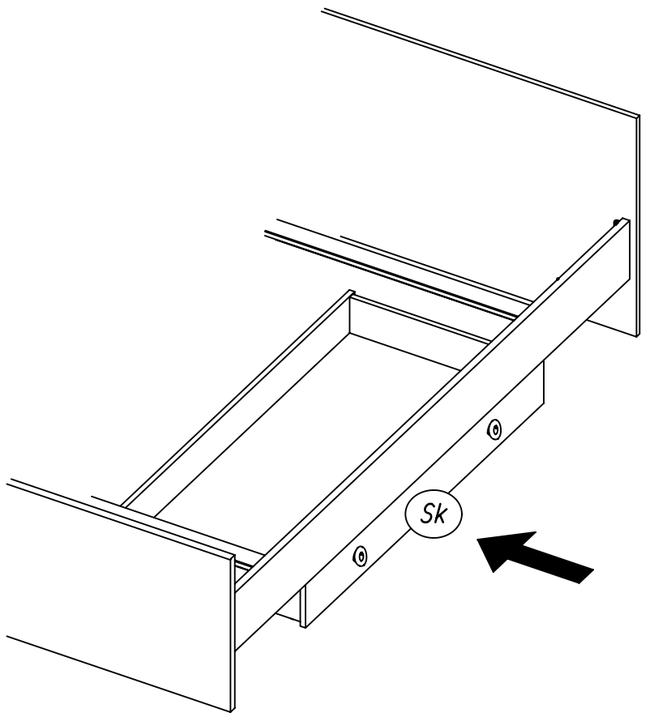
12