1.

M1657_02

rauch

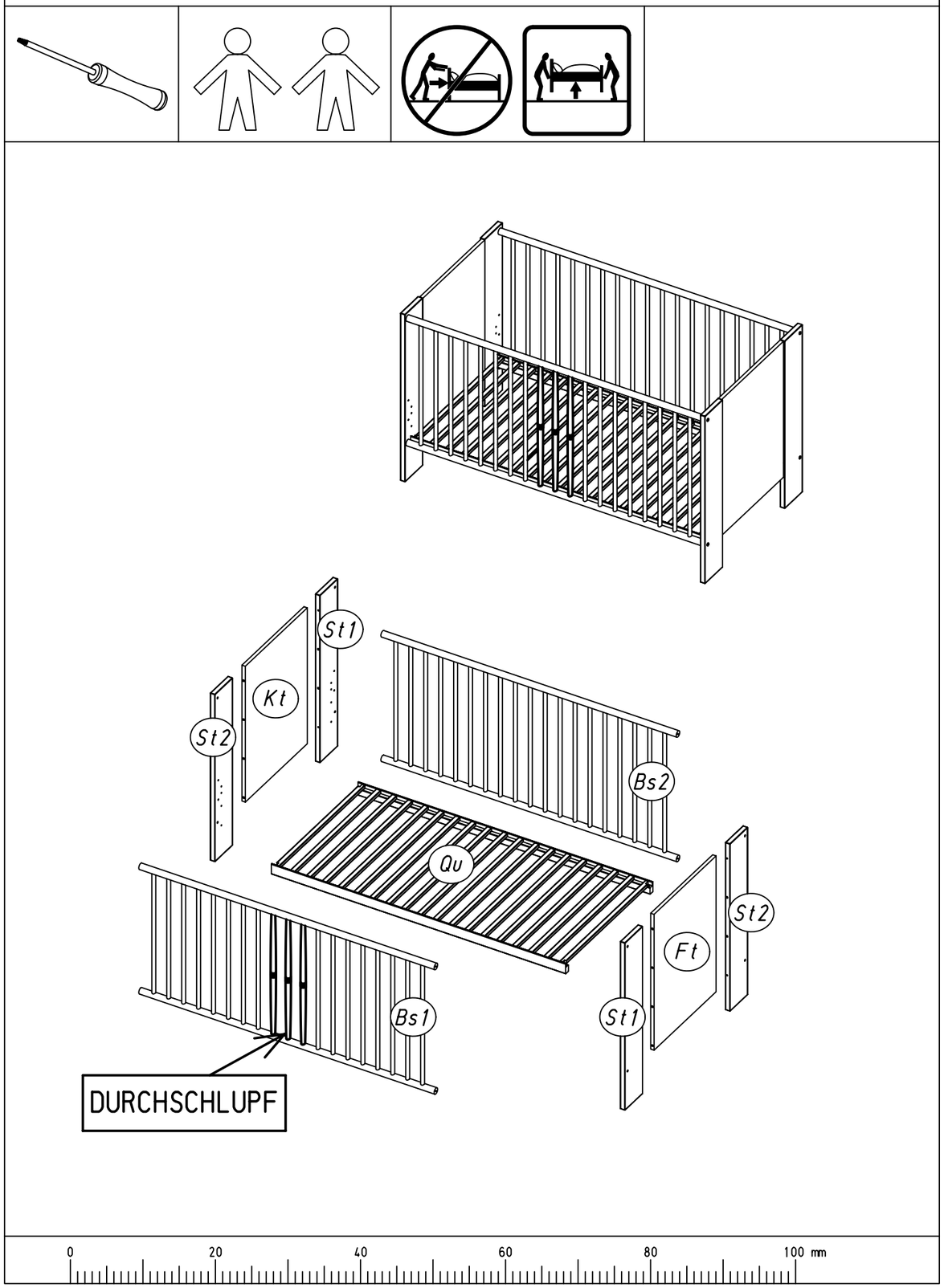

2.

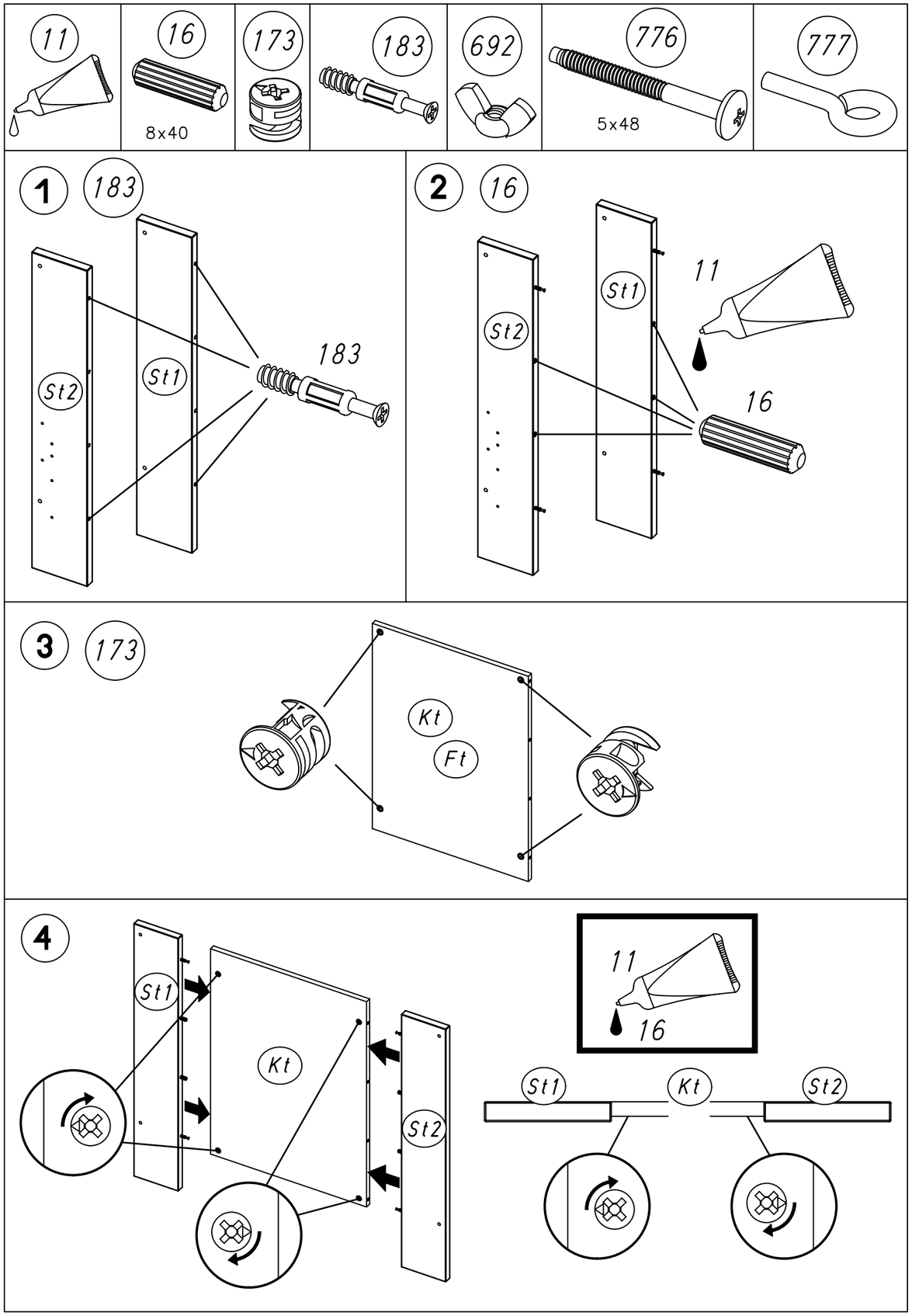

5

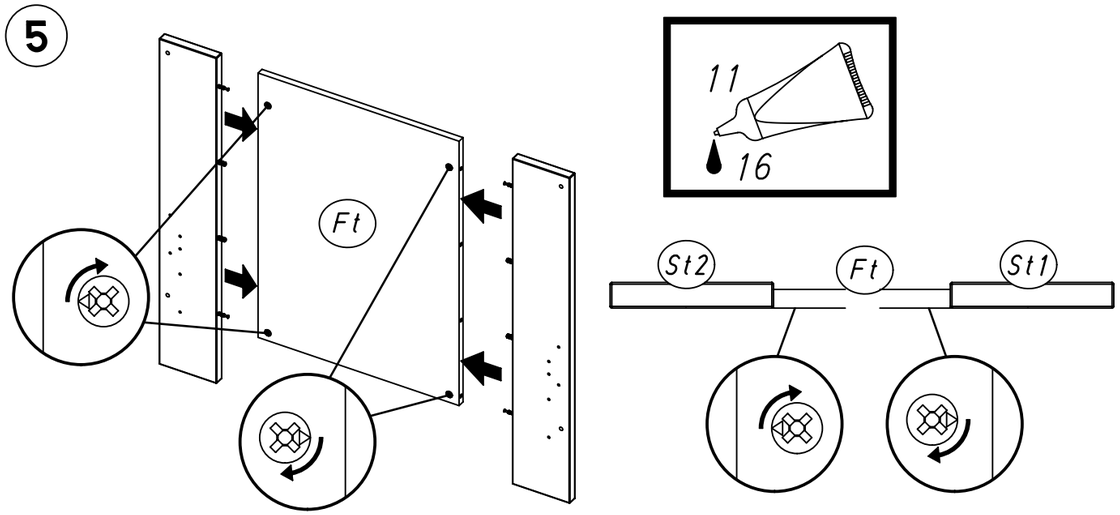

6 776

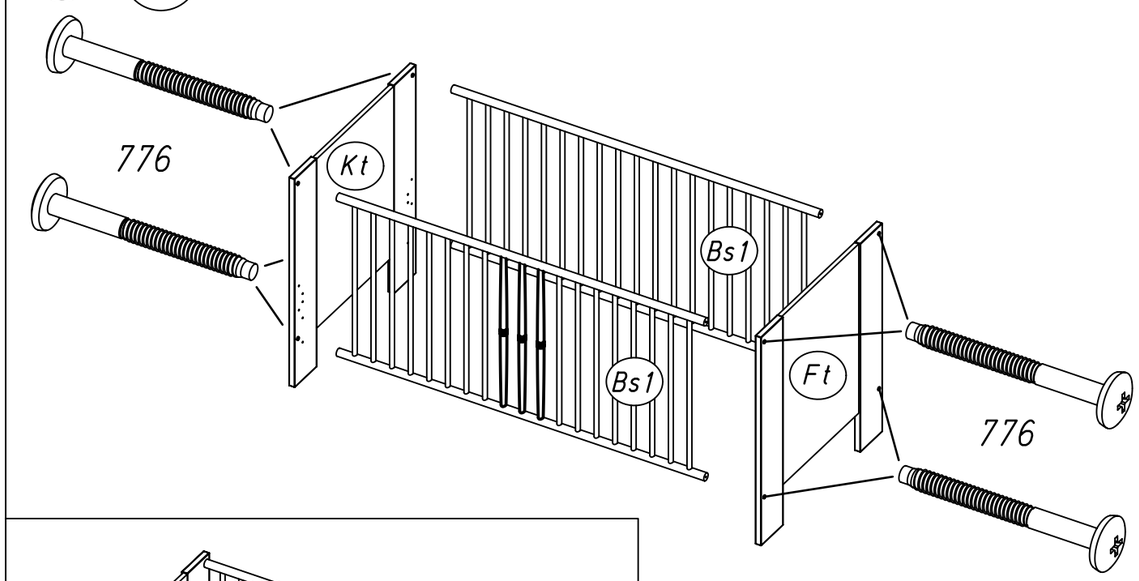

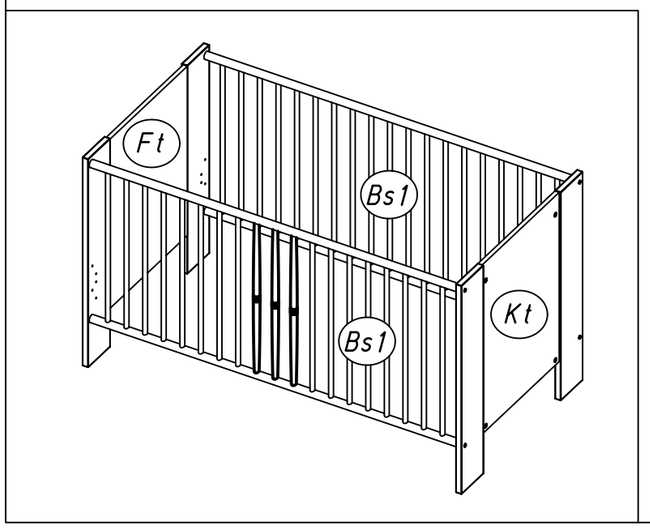

7 777

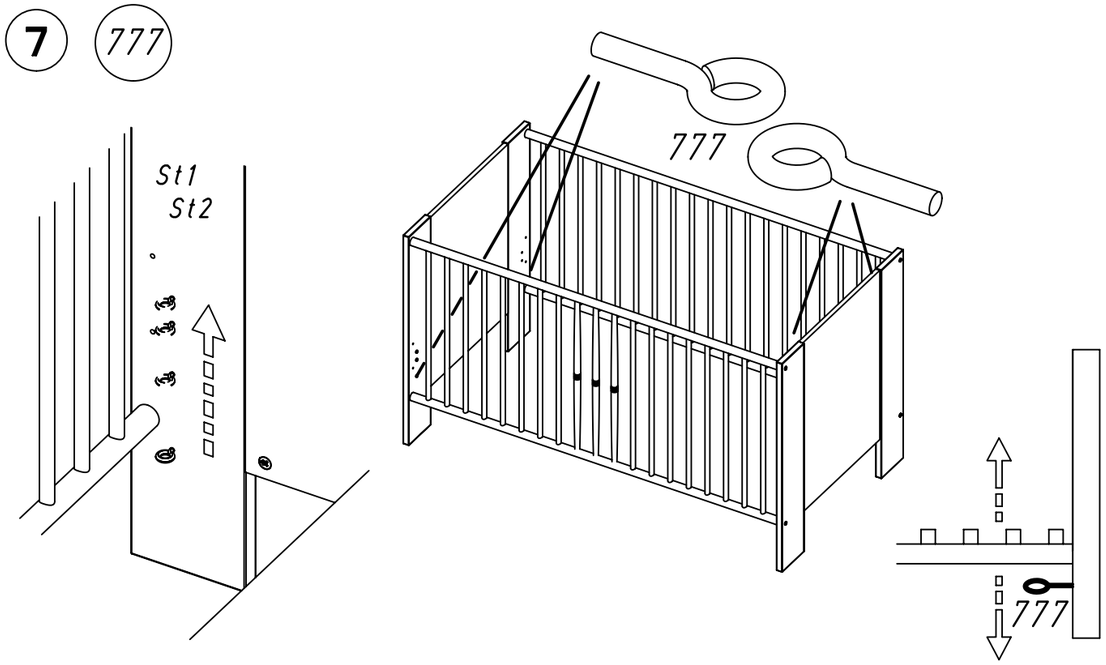

8 692 776

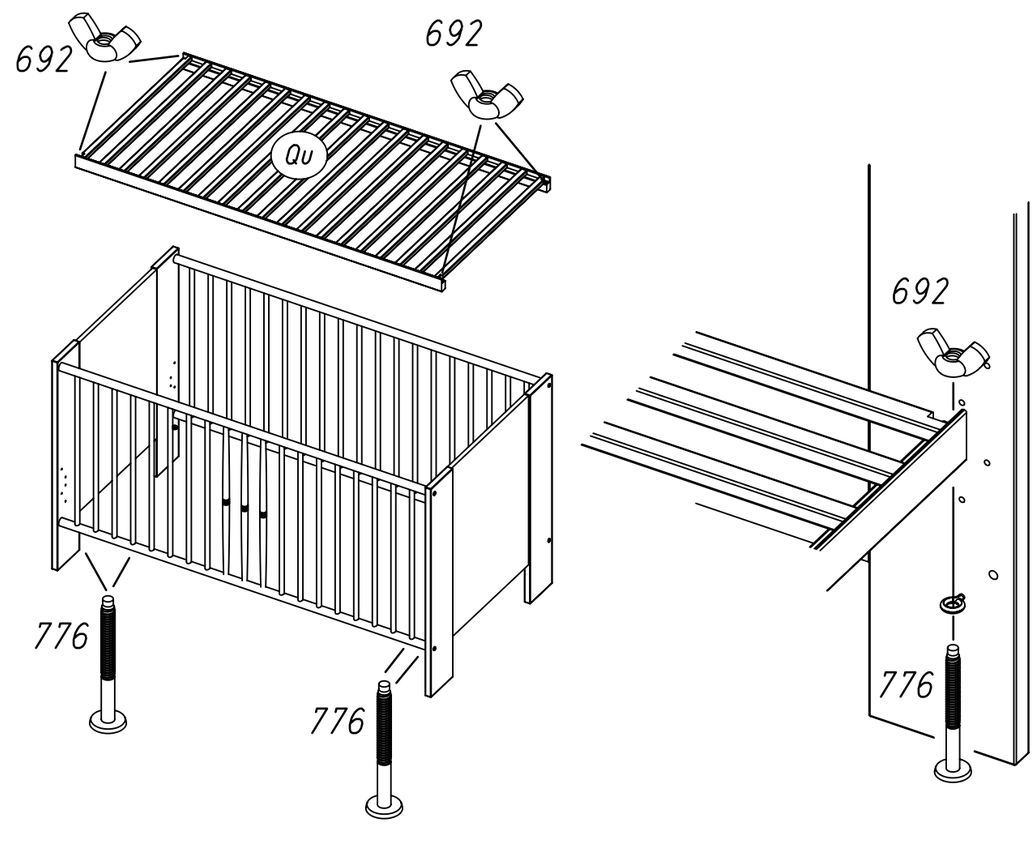

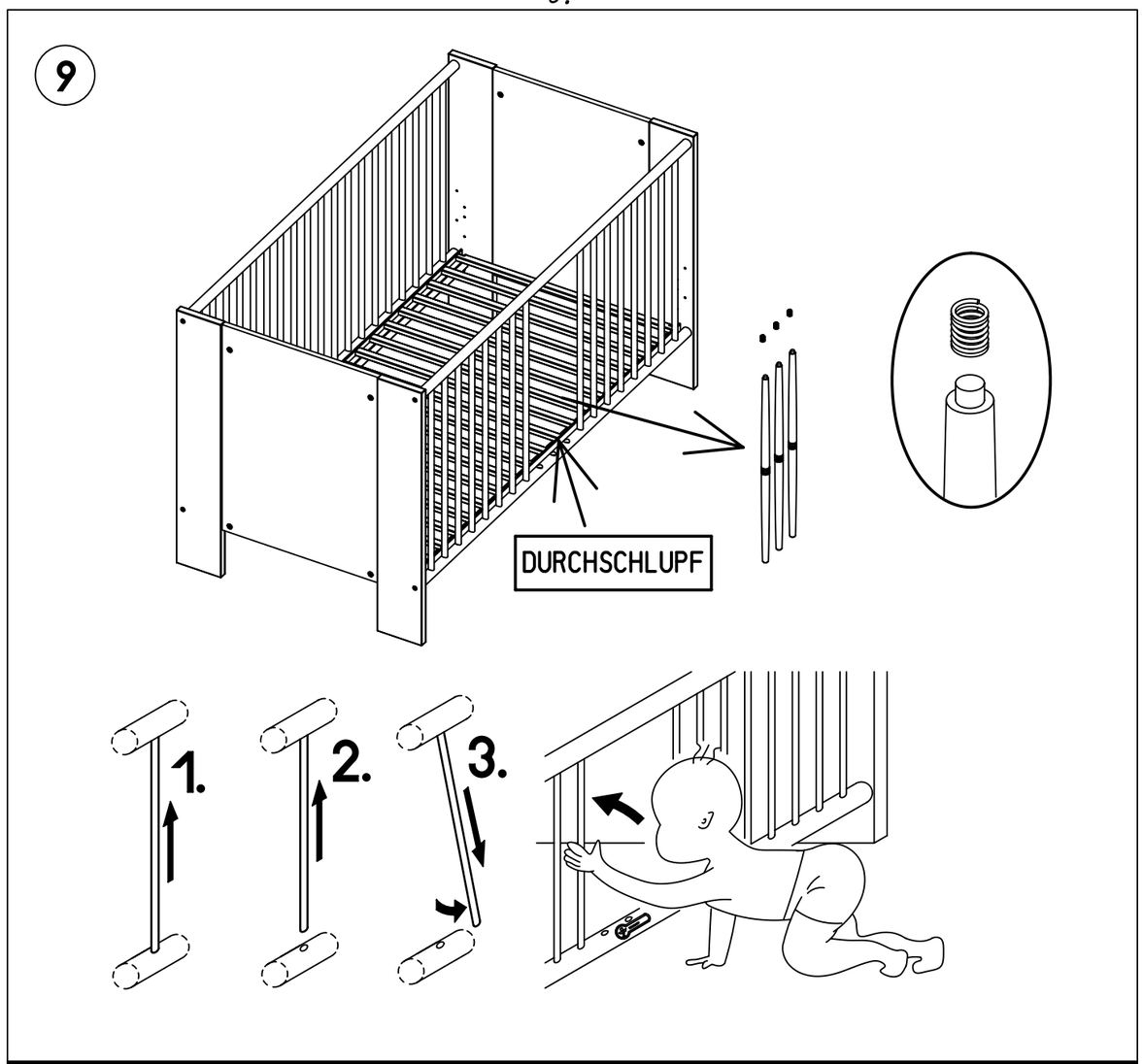
9
DURCHSCHLUPF
1.
2.
3.

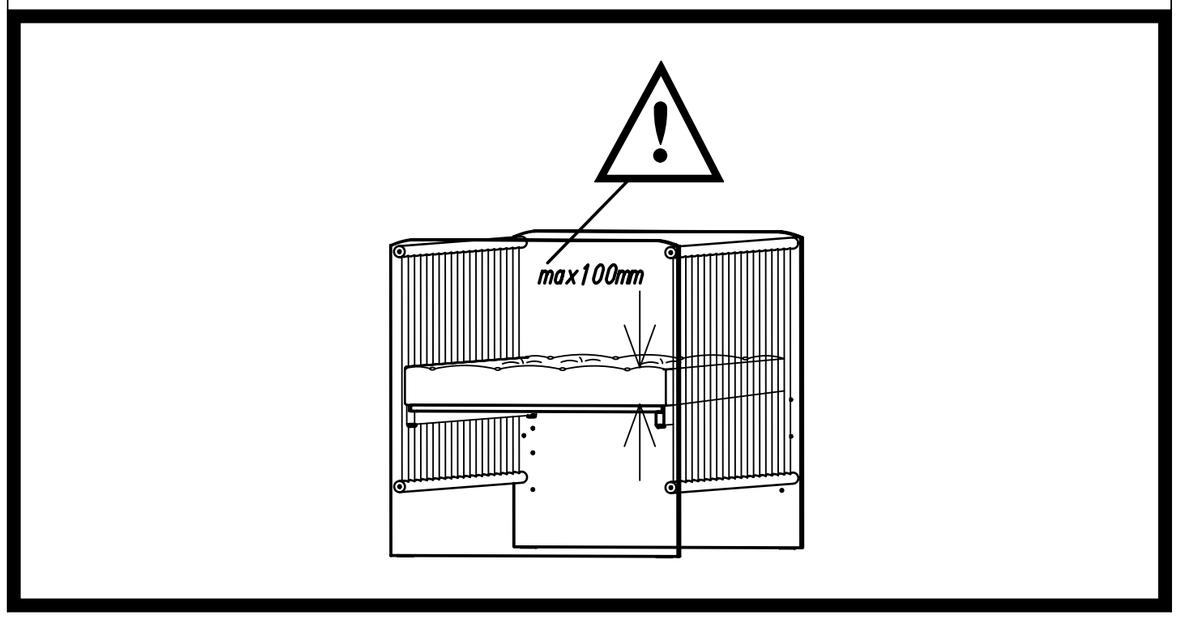
max100mm