1.

M1515_05

rauch

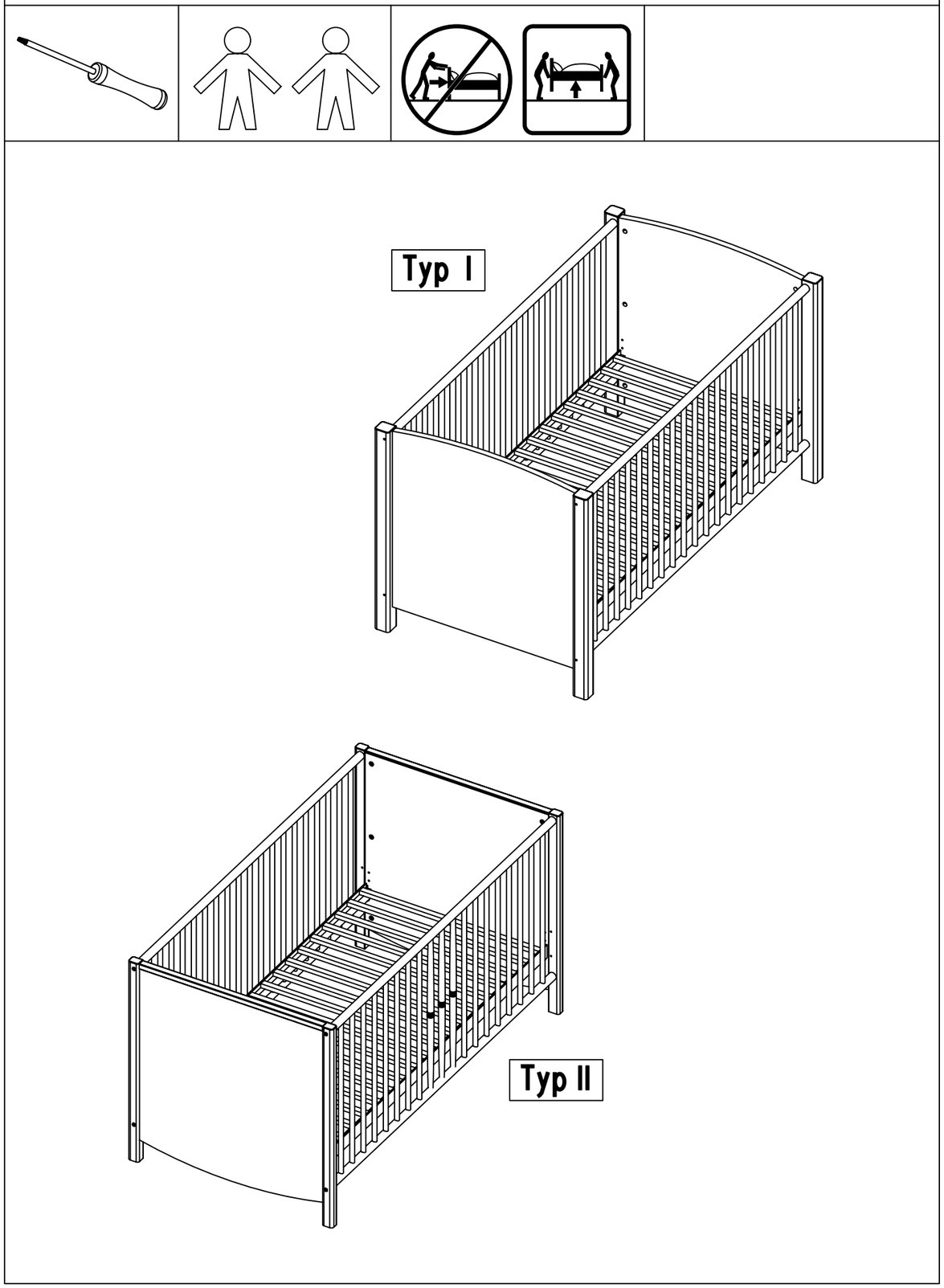

2.

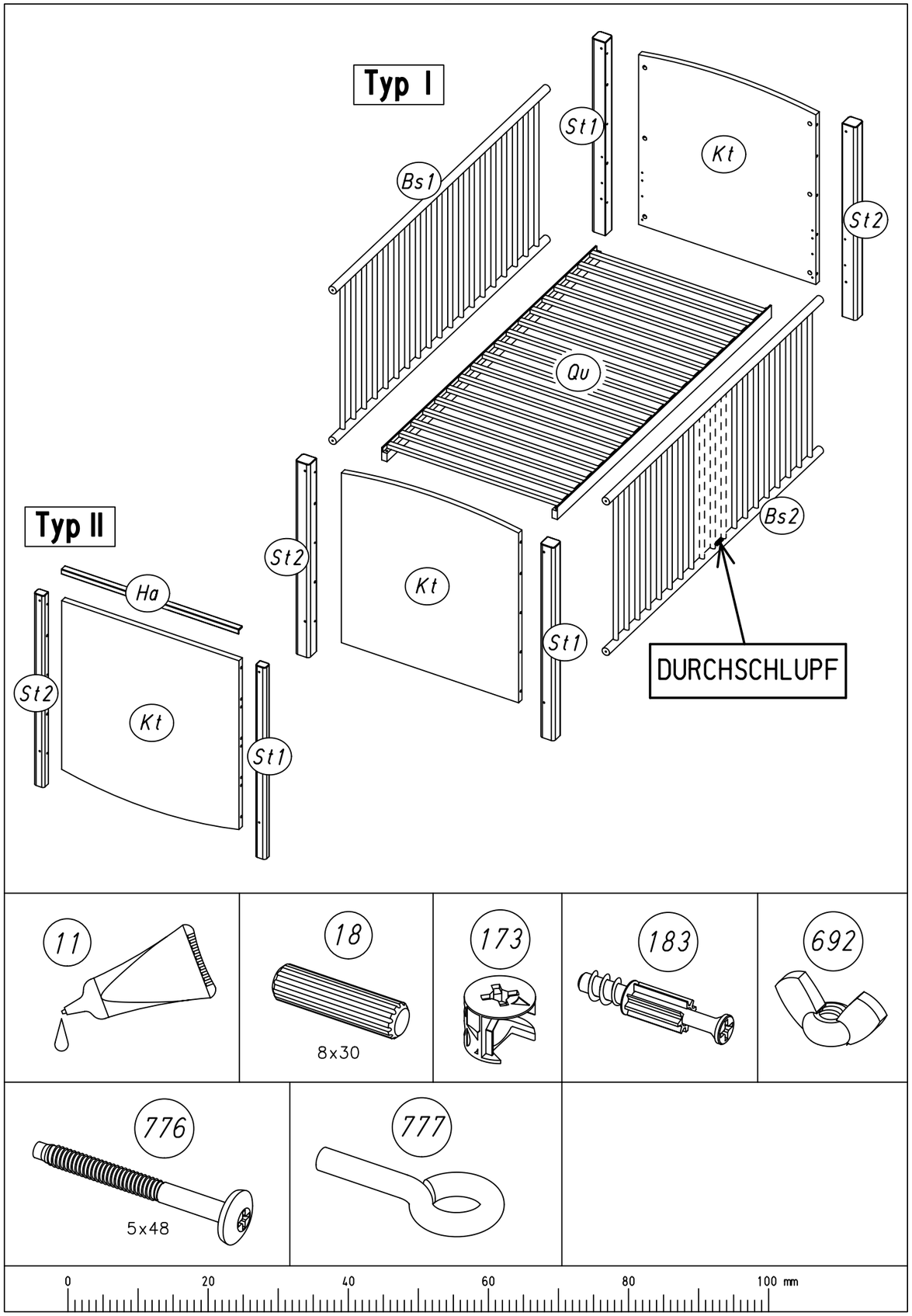

M1515

1 18

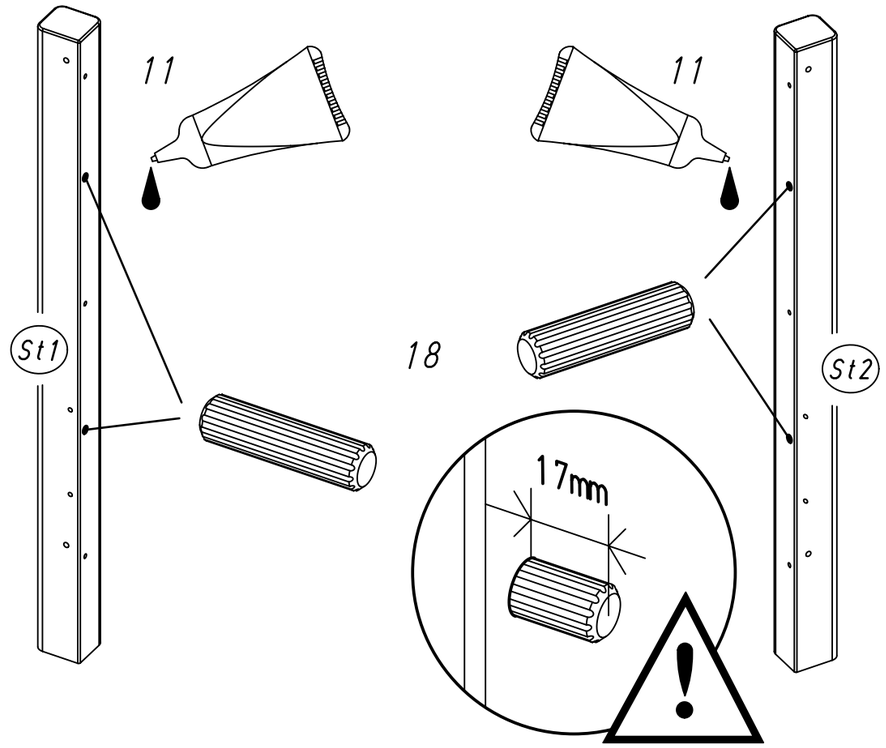

Typ I Typ II

2 183

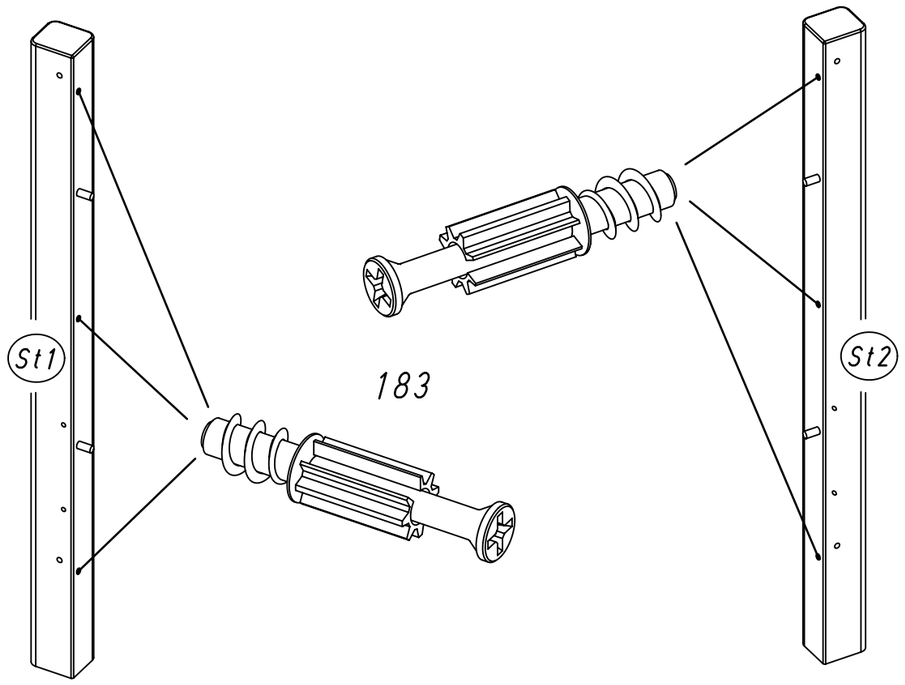

3 173

Typ I

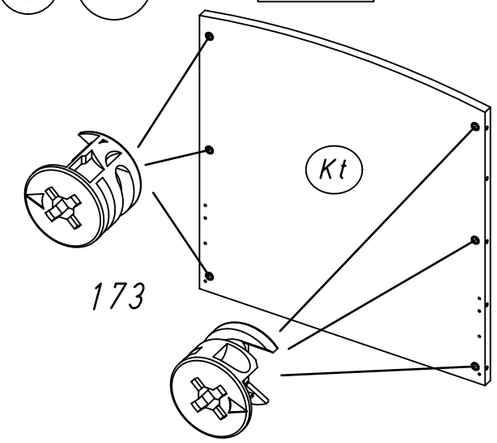

Typ II

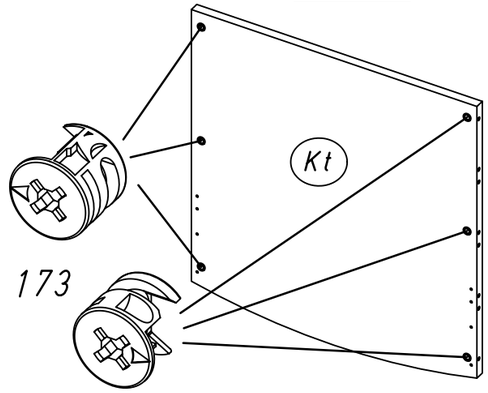

4

Typ I

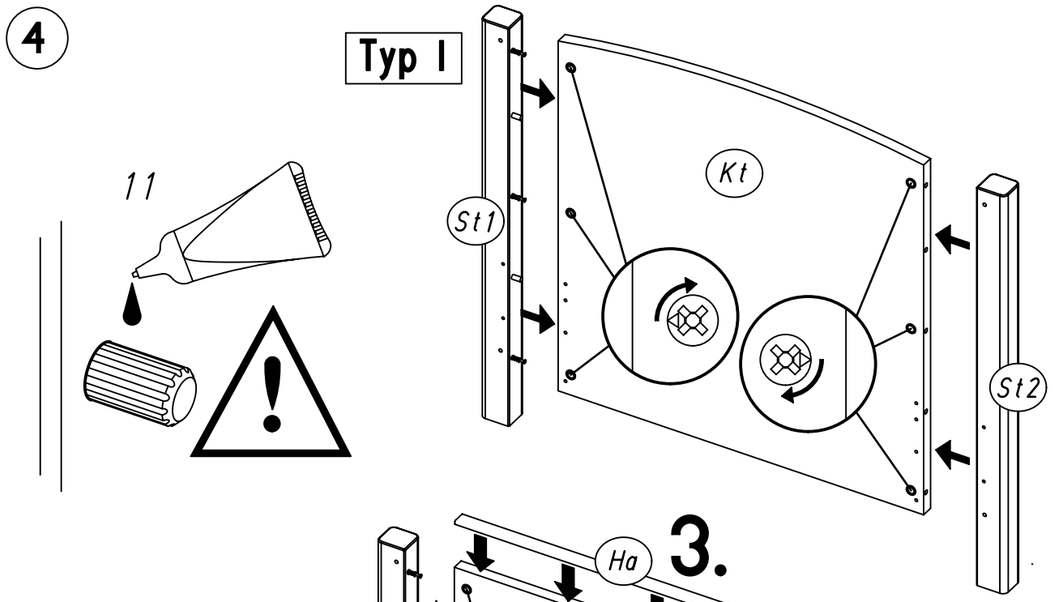

Typ II

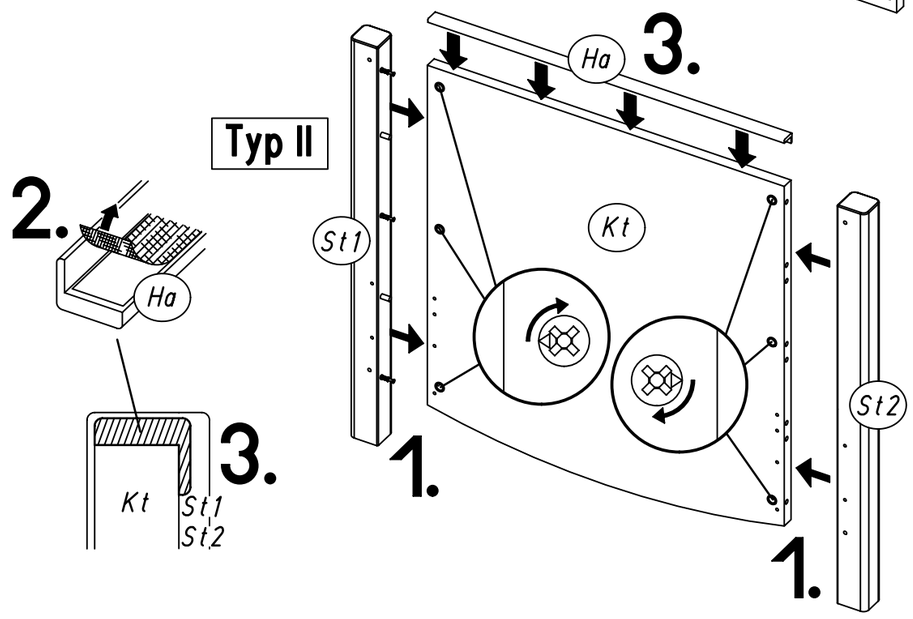

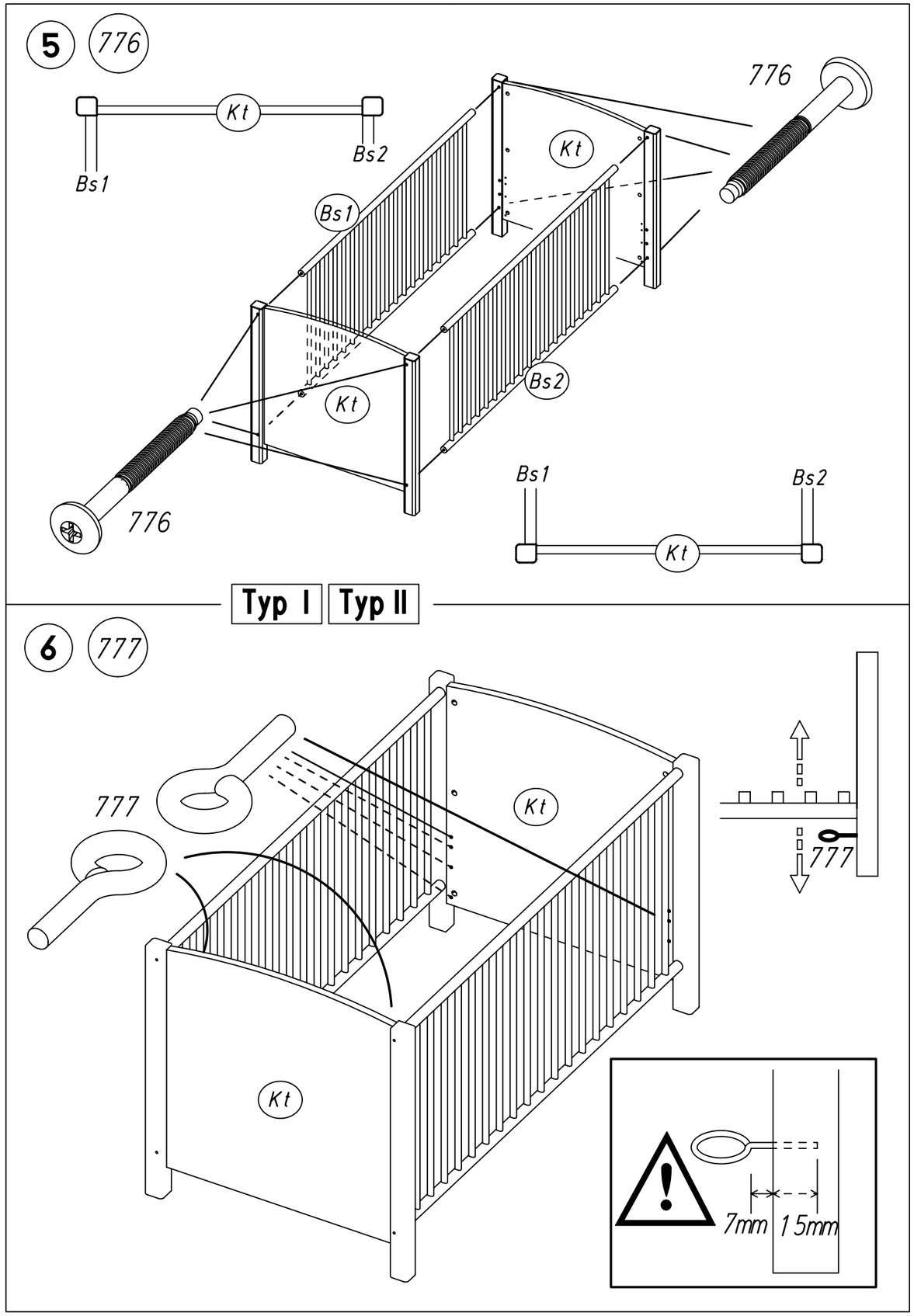
5
776
Kt
Bs1
Bs2
Kt
776
Bs1
Kt
Bs2
776
Bs1
Bs2
Kt
Typ I
Typ II
6
777
777
Kt
Kt
777
7mm
15mm

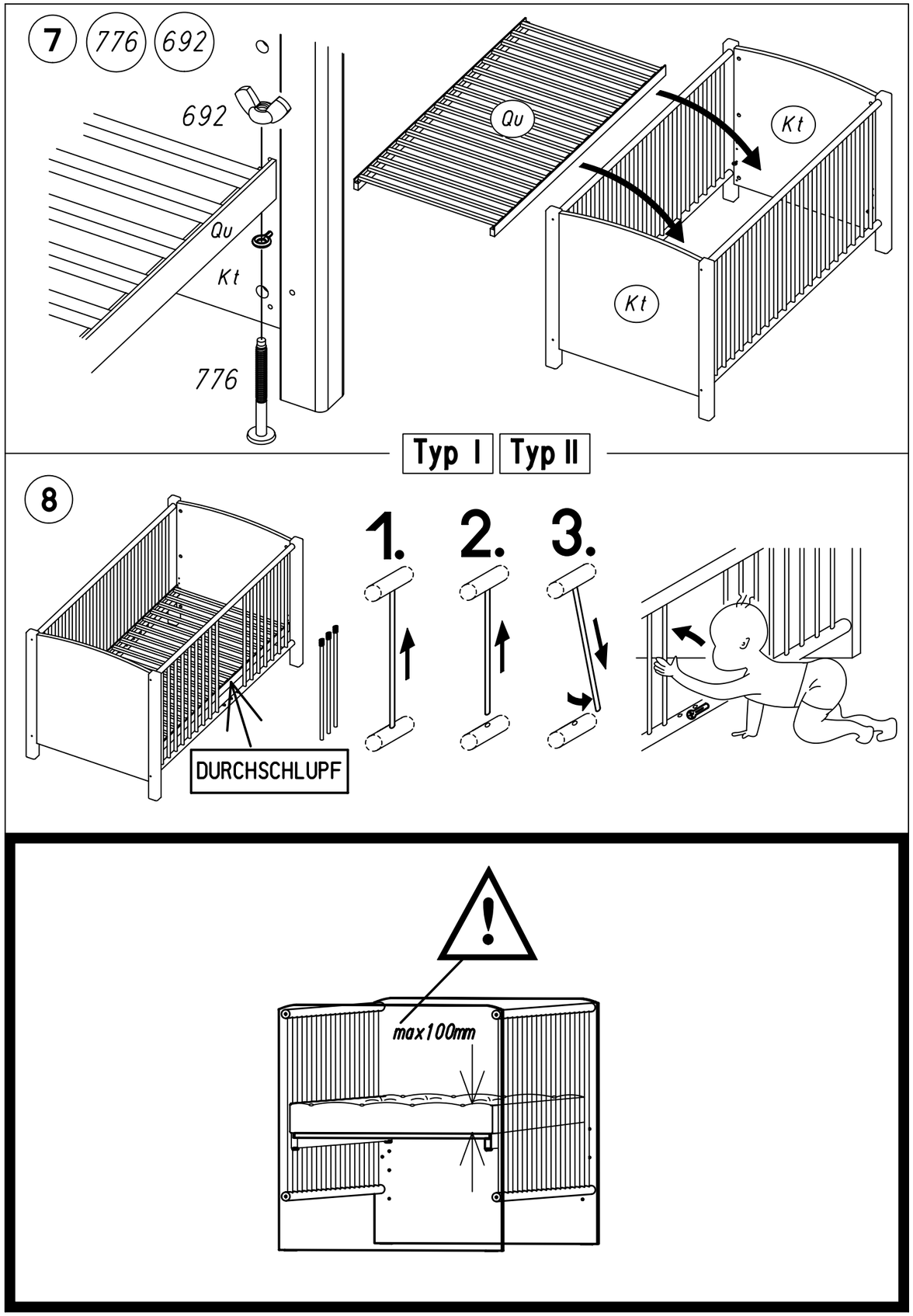
7
776
692
692
Qu
Kt
776
Qu
Kt
Kt
Typ I
Typ II
8
1.
2.
3.
DURCHSCHLUPF
max100mm